# Easy Sleep

## KOPFTEIL

C98xx/4x

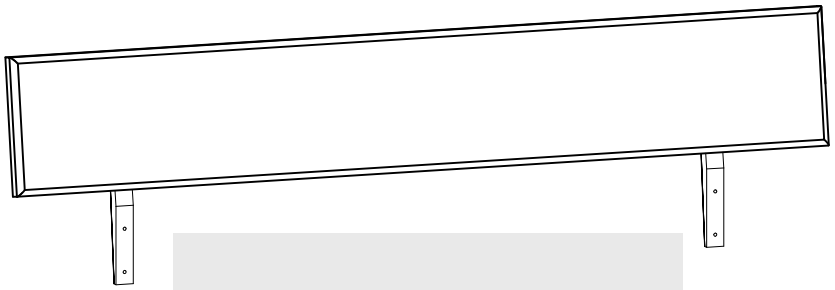

PIES
WohnBedarf

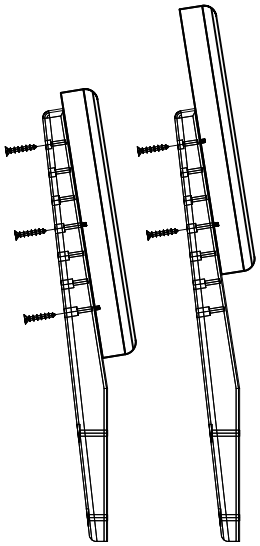

Alt.

C98

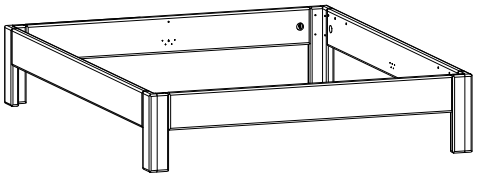

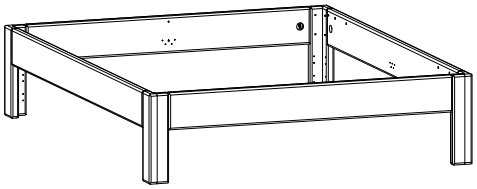

2016.12.15

1

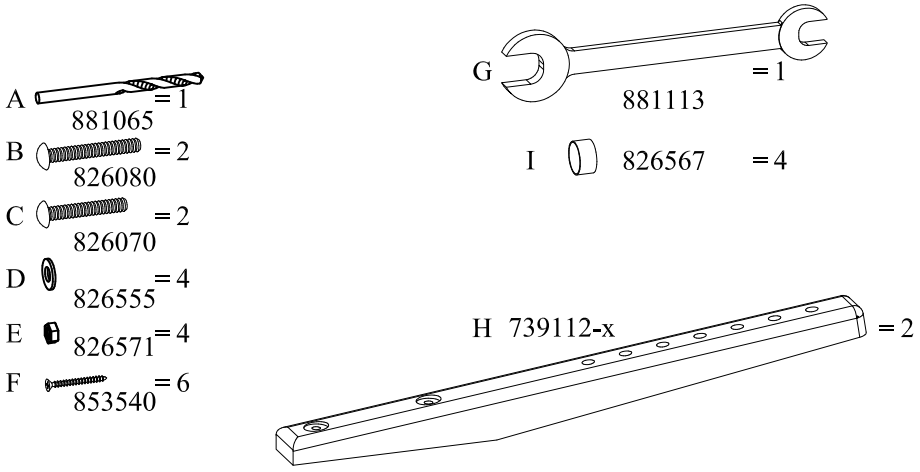


2

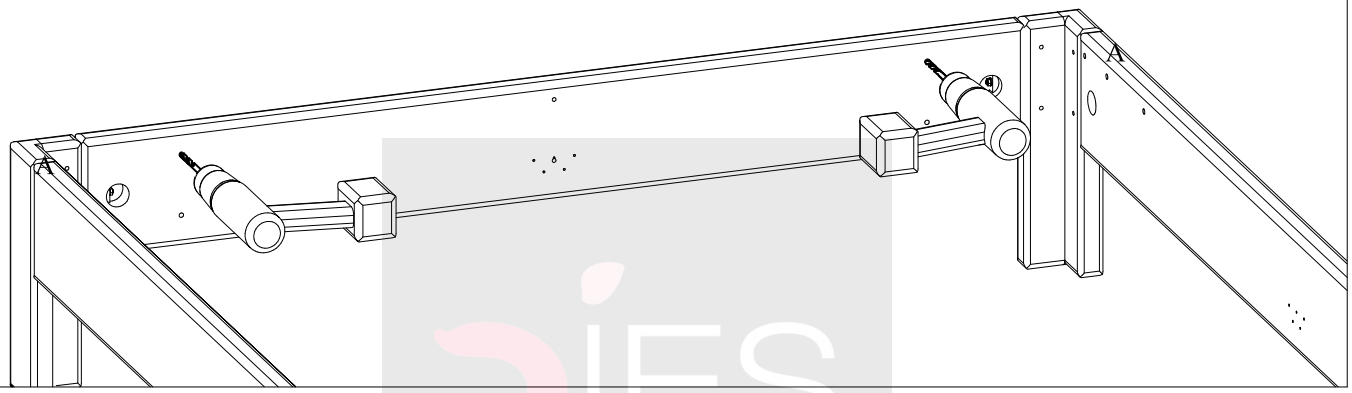


3

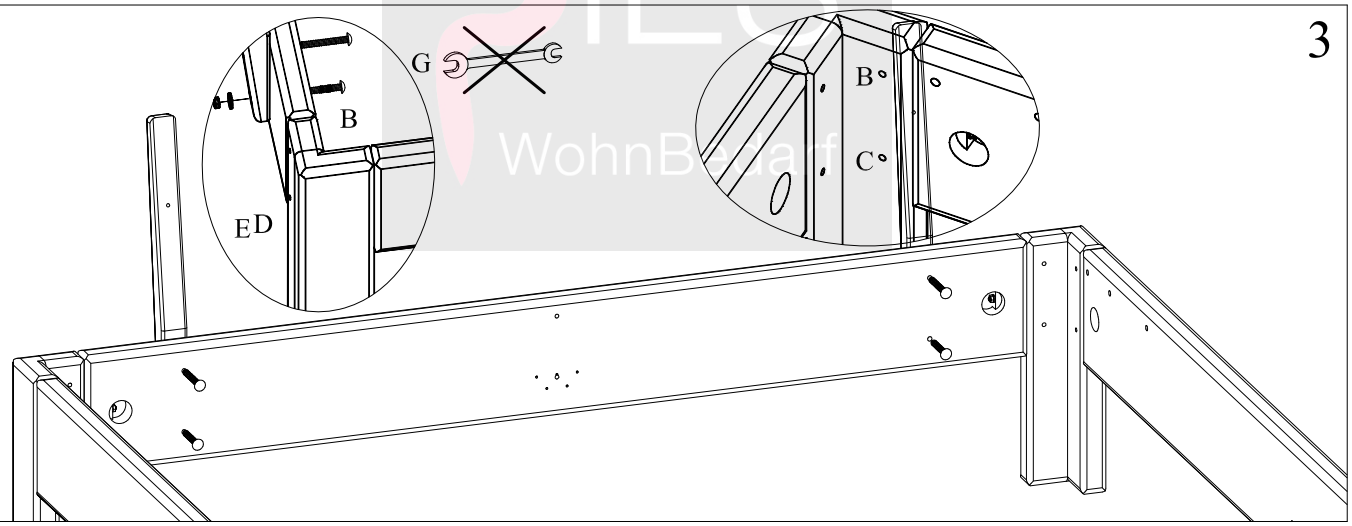


4

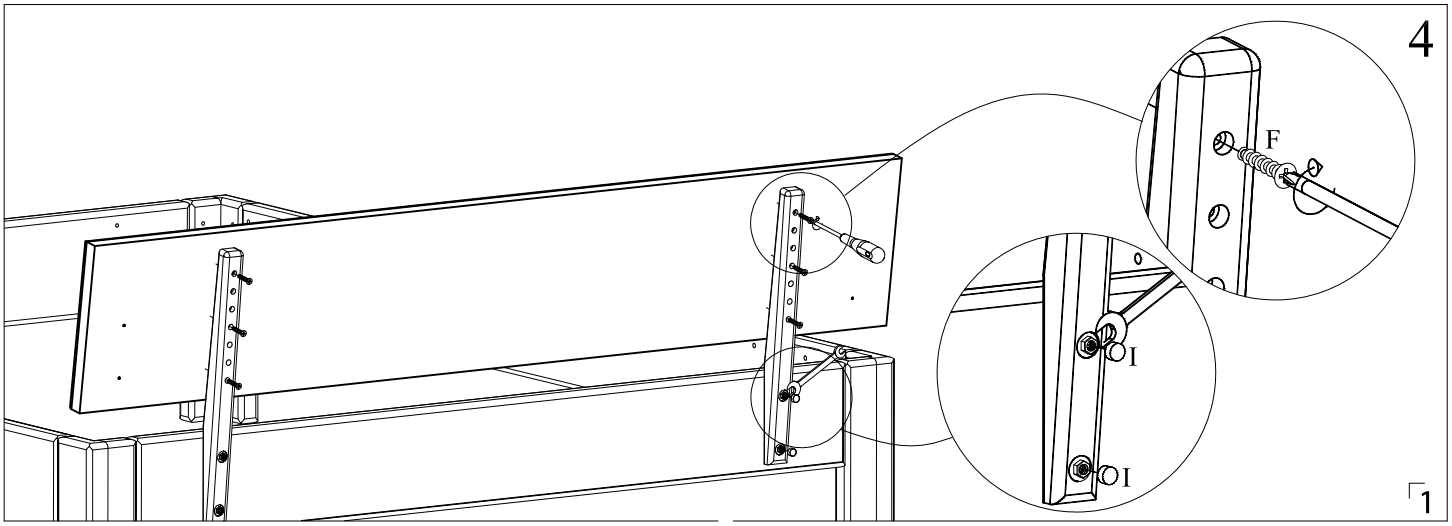




www.wohnbedarf-pies.de