Schwebebalkenbett 1

TPT GmbH

Wildeiche

- Seite 1 - Stückliste

Balkenquerschnitt: 120x150mm
Fußteilquerschnitt: 100x40mm
[Aufbauprinzip Schwebebalkenbett 1 + 4]

Benötigt werden:

2 Personen

Hammer

Ratsche mit Nuß

Schraubendreher

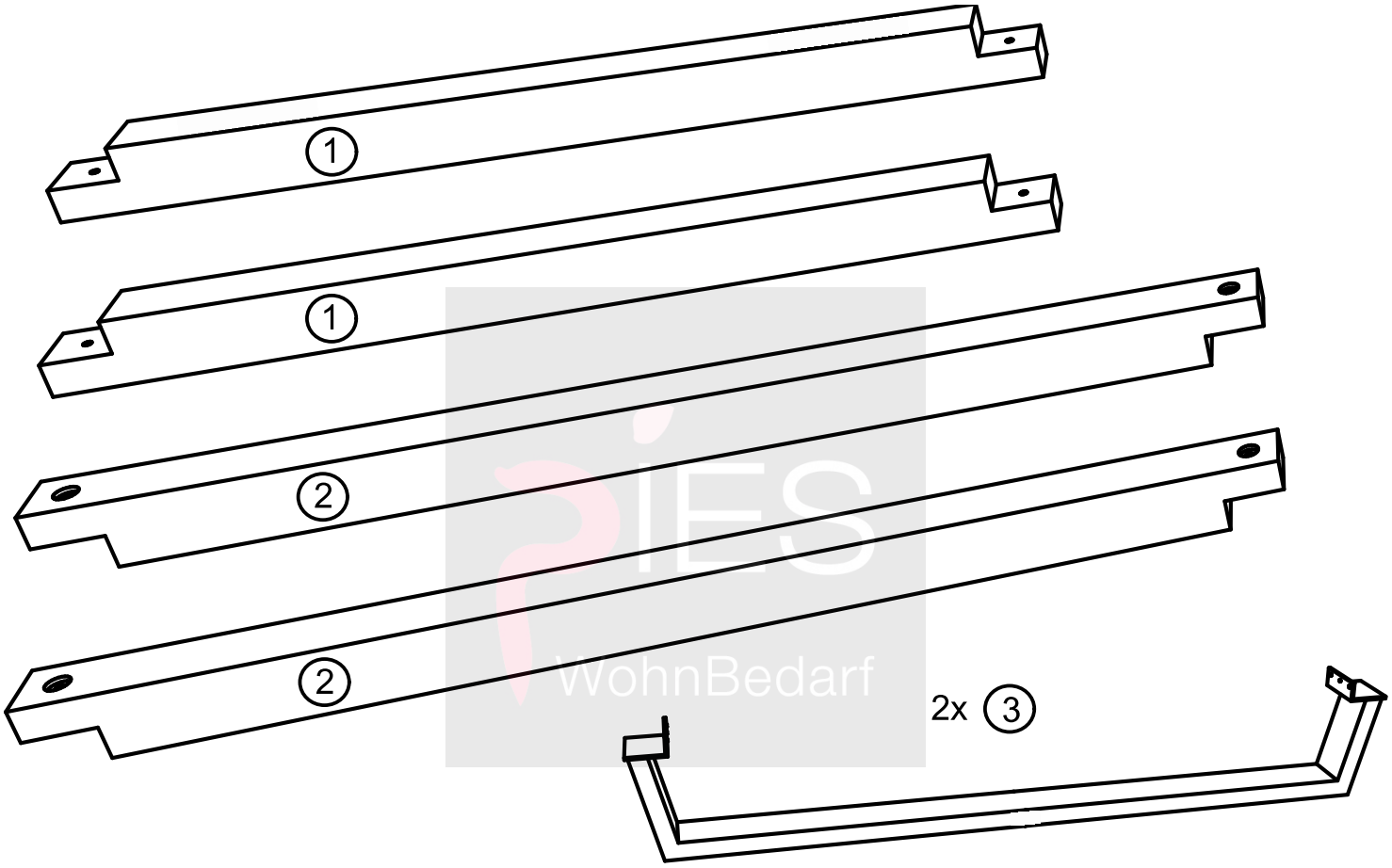

Verbindungsschraube inkl. Zubehör

a

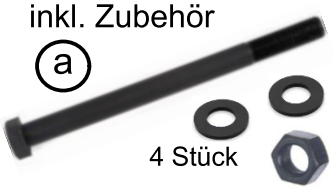
4 Stück

Lattenrosthalterung

b

6 Stück

Lattenrostauflage

c

6 Stück

Schraube

d (4x16mm)

36 Stück

* Folgende Beschläge ab Breite 160cm für die Lattenrostauflage - Mittelsteg:

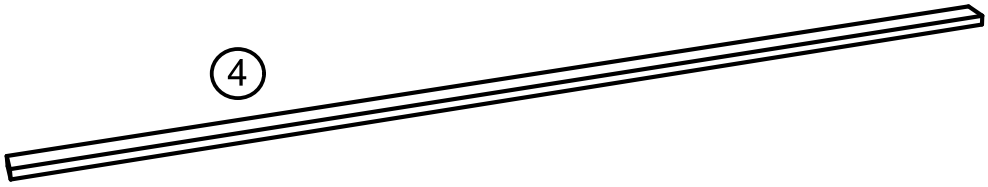

4a

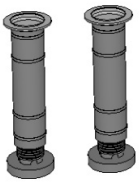

Halterung Rahmen

e

2 Stück

Halterung Steg

f

2 Stück

Schraube

g (4x16mm)

12 Stück

Schraube

4b (4x16mm)

4 Stück

Schwebebalkenbett 1

Wildeiche

- Seite 2 - Zusammenbau Bettrahmen

Länge: 200cm
Bettrahmenhöhe: 40cm
Breite: 140cm = e-balke-3-3.14
160cm = e-balke-3-3.16
180cm = e-balke-3-3.18
200cm = e-balke-3-3.20

TPT GmbH

Benötigte Montagezeit ca. 45min

Verbindungsschrauben (a) werden mit Mutter von unten gekontert

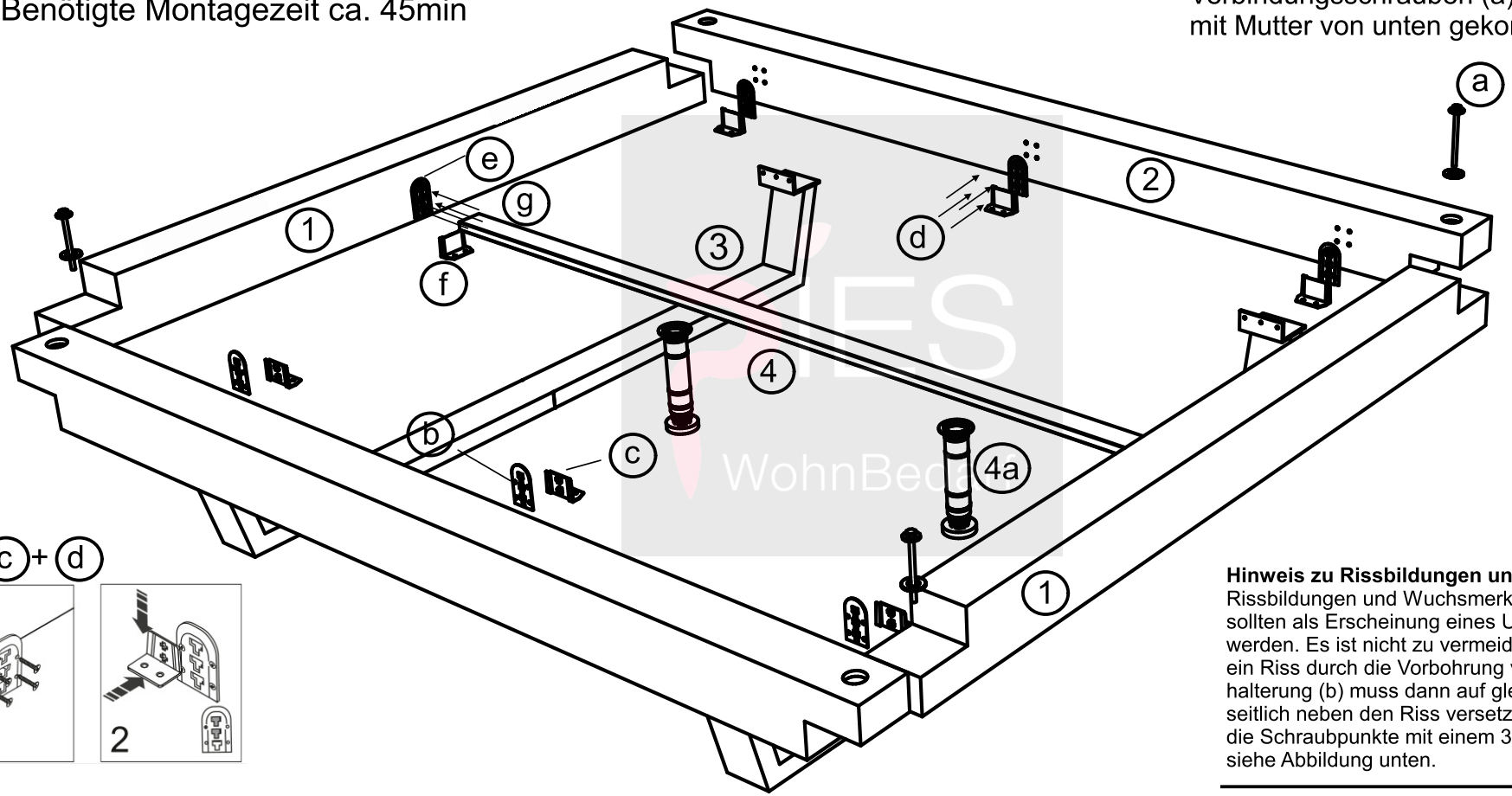

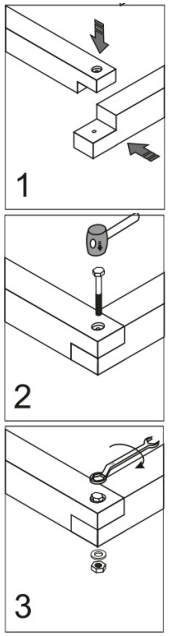

b + c + d

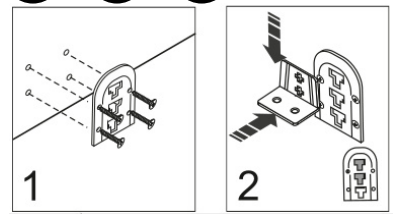

Hinweis zu Rissbildungen und Wuchsmerkmale!
Rissbildungen und Wuchsmerkmale sind natürlich und sollten als Erscheinung eines Unikats angenommen werden. Es ist nicht zu vermeiden, dass unter Umständen ein Riss durch die Vorbohrung verläuft. Die Lattenrost-halterung (b) muss dann auf gleichbleibender Höhe seitlich neben den Riss versetzt werden. Wir empfehlen die Schraubpunkte mit einem 3mm Bohrer vorzubohren, siehe Abbildung unten.

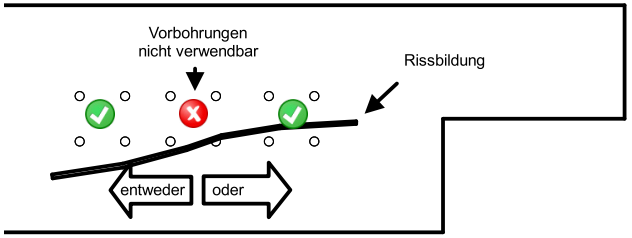

Allgemeine Hinweise!
- Bitte benutzen Sie die vorgebohrten Löcher, sollten keine Löcher vorgebohrt sein, bitte an gewünschter Stelle mit einem Holzbohrer vorbohren.
- Ziehen Sie die Schrauben des Bettes in regelmäßigen Abständen nach.
- Wischen Sie das Holz hin und wieder nebelfeucht ab.
- Dies ist eine Skizze und keine originalgetreue Zeichnung.

Schwebebalkenbett 1

Wildeiche

- Seite 3 - Kopfteilausführung 5 oder 6

Länge: 200cm
Bettrahmenhöhe: 40cm
Breite: 140cm = e-balke-3-3.14
160cm = e-balke-3-3.16
180cm = e-balke-3-3.18
200cm = e-balke-3-3.20

TPT GmbH

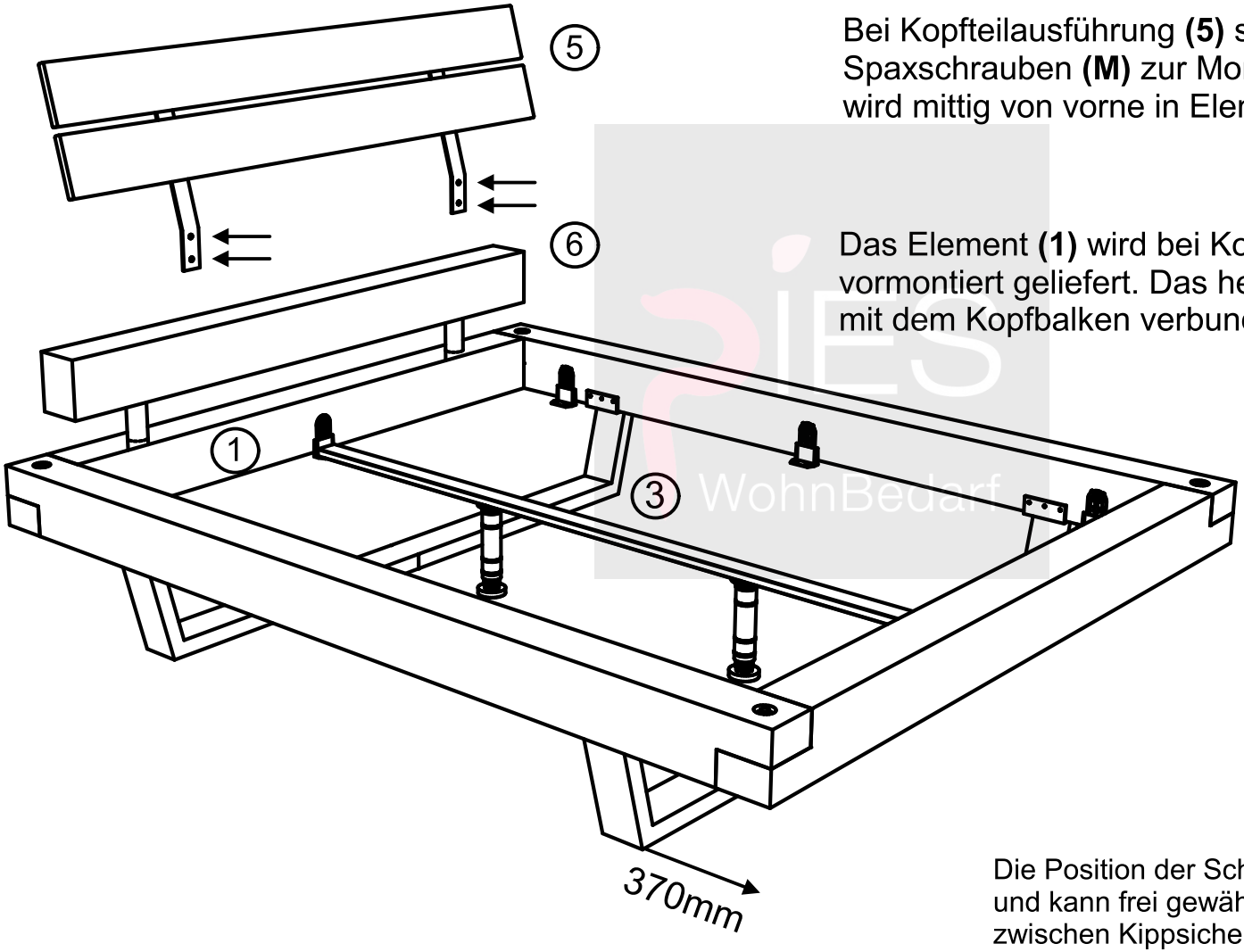

Bei Kopfteilausführung **(5)** sind vier zusätzliche Spaxschrauben **(M)** zur Montage beigelegt. Diese wird mittig von vorne in Element **(1)** geschraubt.

Das Element **(1)** wird bei Kopfteilausführung **(6)** bereits vormontiert geliefert. Das heißt, Kopfteil **(6)** ist bereits mit dem Kopfbalken verbunden.

Die Position der Schwebefussteile **(3)** ist nicht vorgegeben und kann frei gewählt werden. Aufgrund dem Zusammenspiel zwischen Kippsicherheit und Optik empfehlen wir ein Abstand von 370mm zu den Bettaußenkanten. Bitte an gewünschter Stelle die Schraubpunkte mit einem Holzbohrer vorbohren.

Schwebebalkenbett 1

Wildeiche

- Seite 4 - Mögliche Einlegetiefen

Länge: 200cm
Bettrahmenhöhe: 40cm
Breite: 140cm = e-balke-3-3.14
160cm = e-balke-3-3.16
180cm = e-balke-3-3.18
200cm = e-balke-3-3.20

TPT GmbH

Seitenbalken

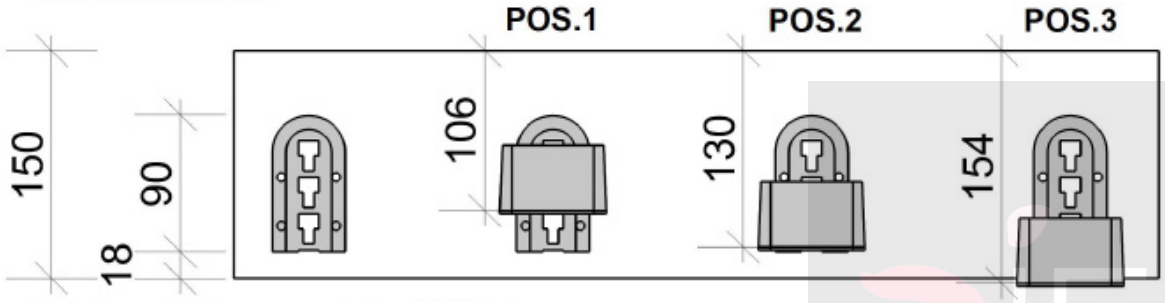

Lattenroste liegen auf den Winkeln

Kopf-/Fussteilbalken

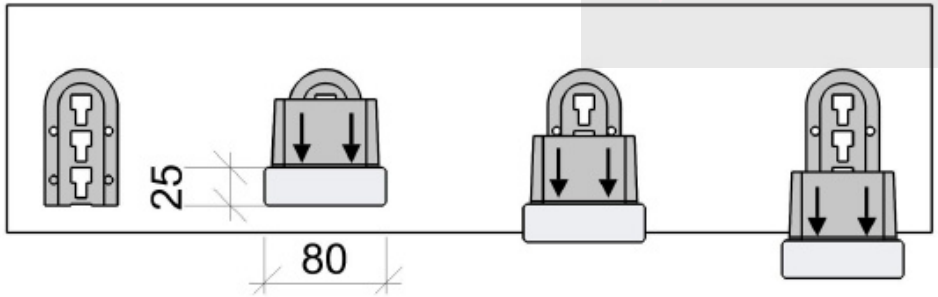

Mittelholm wird unter den Winkel geschraubt

Abstand zum Boden:	267mm	243mm	219mm

Sockelverstellfuss

Die zwei Sockelverstellfüsse werden unter dem Mittelholm (80x25mm) als Stütze angebracht.

Dieser ist 3-teilig und besteht aus
1. Einer Aufnahme, welche an den Mittelholmgeschraubt wird.
2. Einer optionalen Verlängerung für hohe Bettausführungen.
3. Dem Grundmodul inkl. ausdrehbaren Stellfuss.

Somit können folgende Höhen erreicht werden:

a. Zweiteilig ohne Verlängerung (2)
= 198-270mm

b. Dreiteilig mit Verlängerung (2)
= 247-319mm

PIES WohnBedarf