Kopfteil 140/160/180/200 cm

(D) Montageanleitung
(GB) Assembly instruction
(PL) Instrukcja montażu

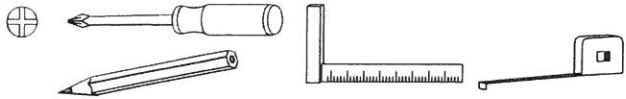

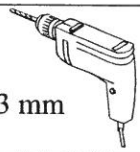

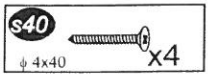

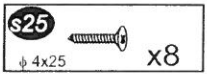

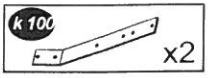

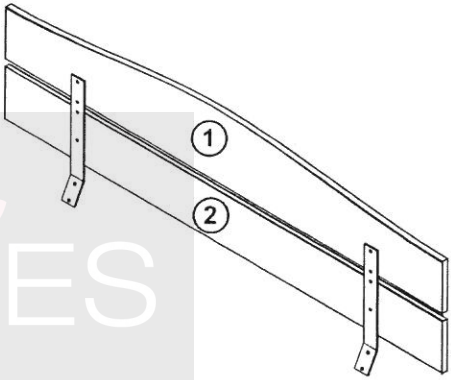

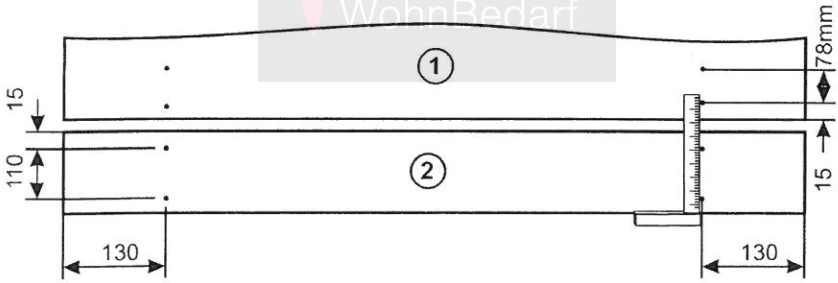

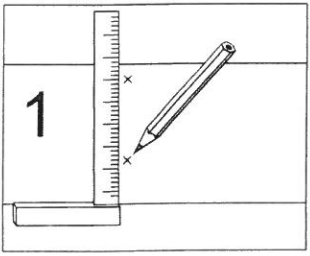

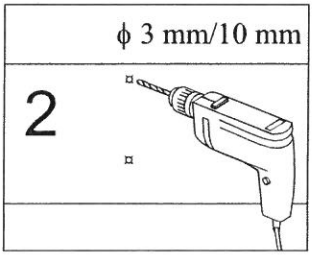
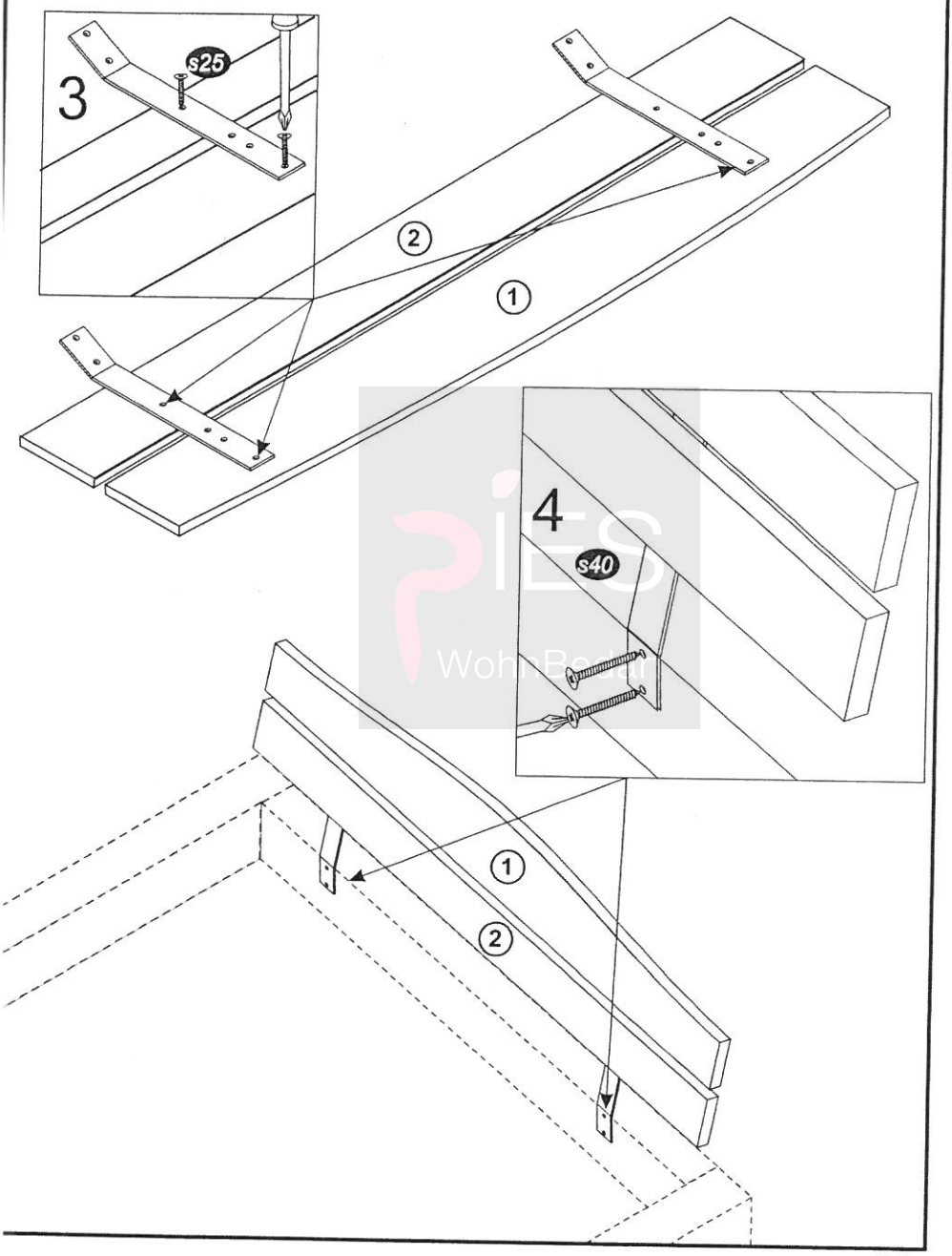
Kopfteil 140/160/180/200 cm