Balkenbett 1 mit Füßen

TPT GmbH

Wildeiche

- Seite 1 - Stückliste

Balkenquerschnitt: 120x150mm
Füße: 110x110mm
[Aufbauprinzip Balkenbett 1 + 2 + 4]

Benötigt werden:

2 Personen

Hammer

Ratsche mit Nuß

Schraubendreher

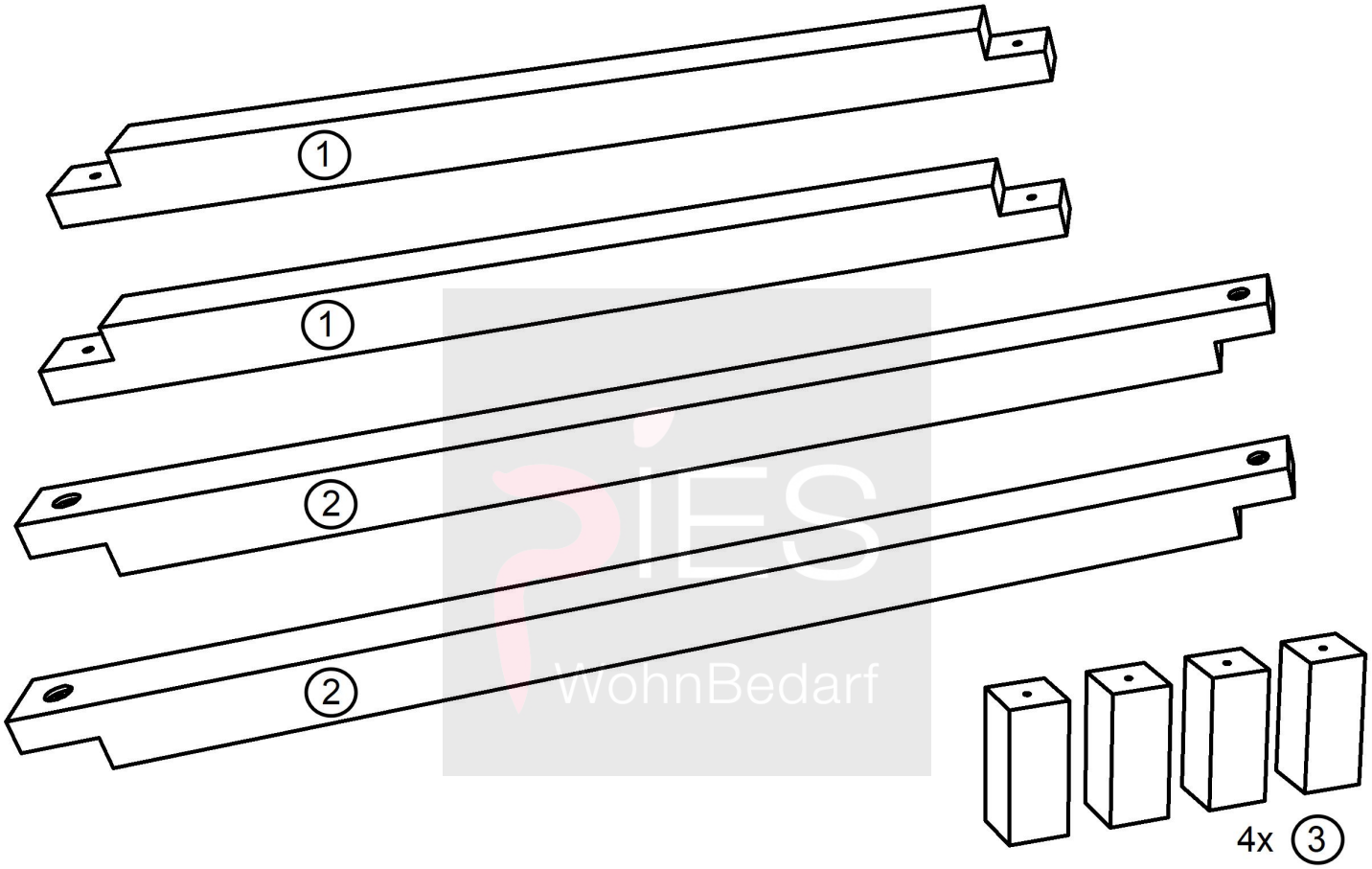

Sechskantschraube inkl. Unterlegscheibe

a

4 Stück

Lattenrosthalterung

b

6 Stück

Lattenrostauflage

c

6 Stück

Schraube

d (4x16mm)

24 Stück

* Folgende Beschläge ab Breite 160cm für die Lattenrostauflage - Mittelsteg:

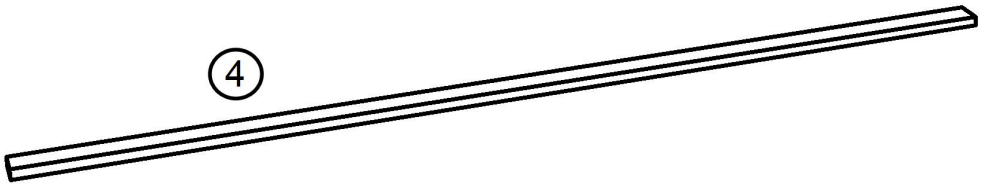

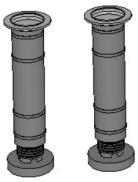
4a

Halterung Rahmen

e

2 Stück

Halterung Steg

f

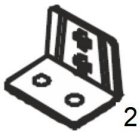
2 Stück

Schraube

g (4x16mm)

12 Stück

Schraube für Füße

4b (4x16mm)

8 Stück

Balkenbett 1 mit Füßen

Wildeiche

- Seite 2 - Zusammenbau Bettrahmen

Länge: 200cm
Bettrahmenhöhe: 40cm
Breite: 140cm = e-balke-1-1.14
160cm = e-balke-1-1.16
180cm = e-balke-1-1.18
200cm = e-balke-1-1.20

TPT GmbH

Benötigte Montagezeit ca. 45min

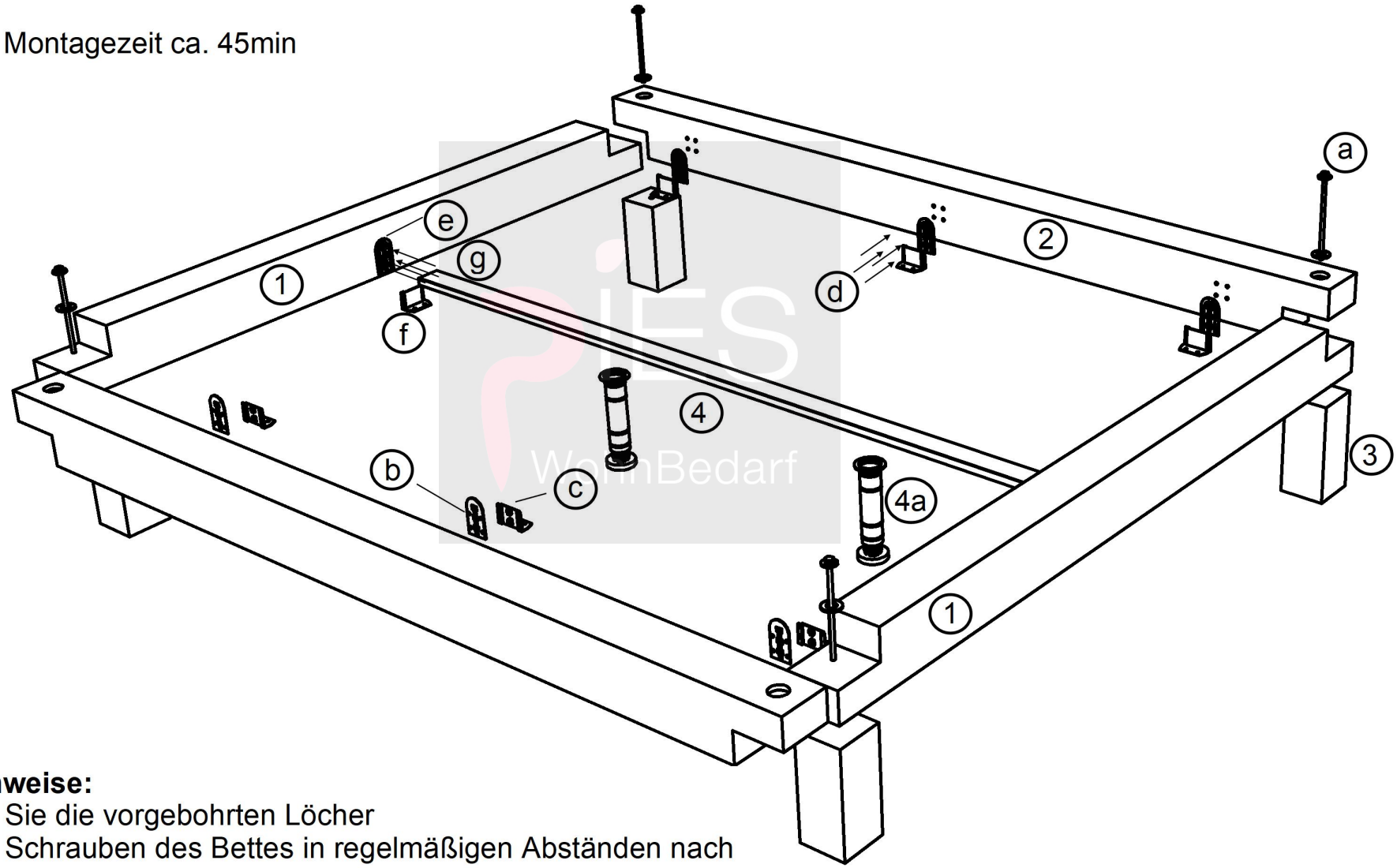

Allgemeine Hinweise:
- Bitte benutzen Sie die vorgebohrten Löcher
- Ziehen Sie die Schrauben des Bettes in regelmäßigen Abständen nach
- Wischen Sie das Holz hin und wieder nebelfeucht ab
- Dies ist eine Skizze und keine originalgetreue Zeichnung

Balkenbett 1 mit Füßen

Wildeiche

- Seite 3 - Kopfteilausführung 5 oder 6

Länge: 200cm
Bettrahmenhöhe: 40cm
Breite: 140cm = e-balke-1-1.14
160cm = e-balke-1-1.16
180cm = e-balke-1-1.18
200cm = e-balke-1-1.20

TPT GmbH

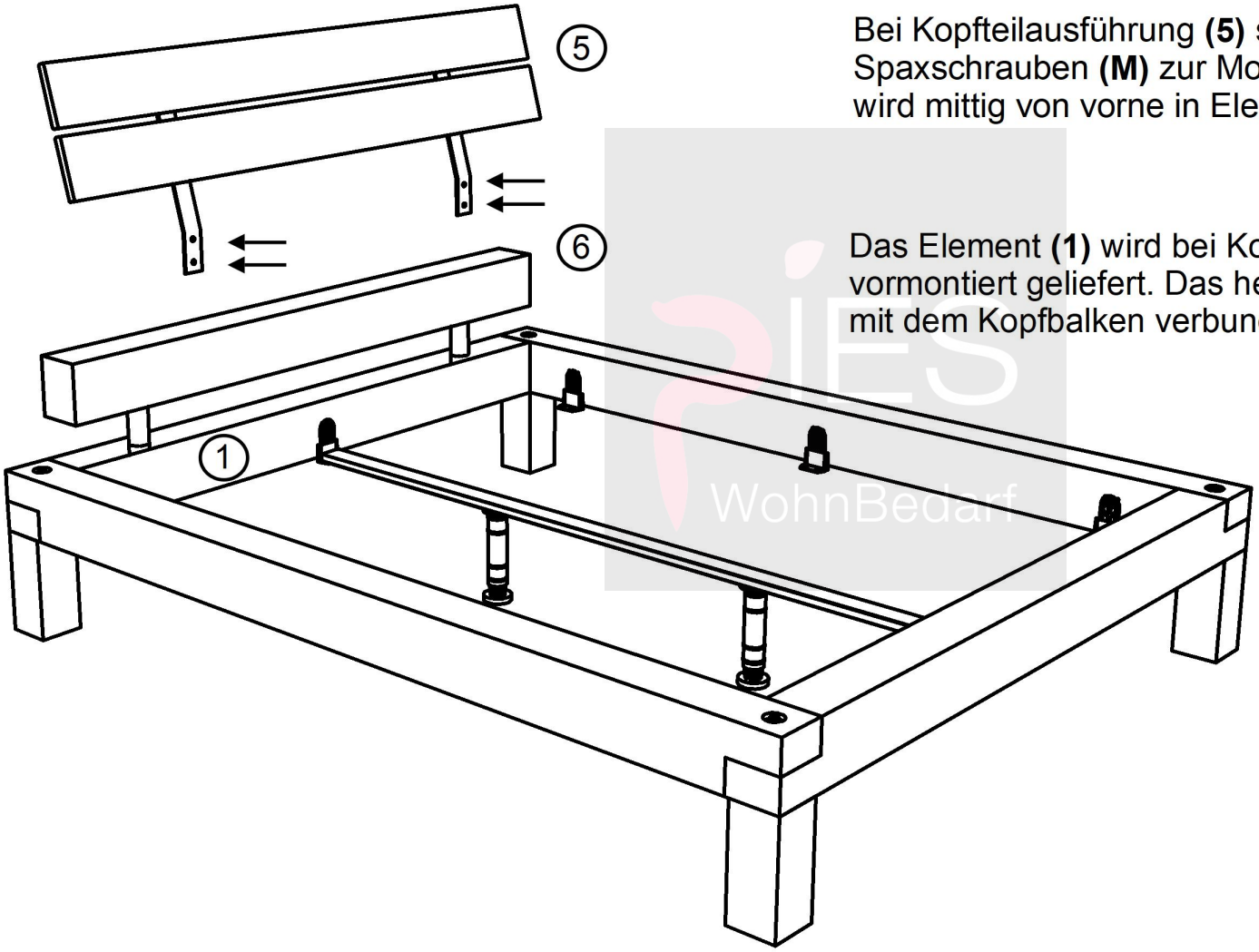

Bei Kopfteilausführung **(5)** sind vier zusätzliche Spaxschrauben **(M)** zur Montage beigelegt. Diese wird mittig von vorne in Element **(1)** geschraubt.

Das Element **(1)** wird bei Kopfteilausführung **(6)** bereits vormontiert geliefert. Das heißt, Kopfteil **(6)** ist bereits mit dem Kopfbalken verbunden.

PIES WohnBedarf

Balkenbett 1 mit Füßen

Wildeiche

- Seite 4 - Mögliche Einlegtiefen

Länge: 200cm
Bettrahmenhöhe: 40cm
Breite: 140cm = e-balke-1-1.14
160cm = e-balke-1-1.16
180cm = e-balke-1-1.18
200cm = e-balke-1-1.20

TPT GmbH

Seitenbalken

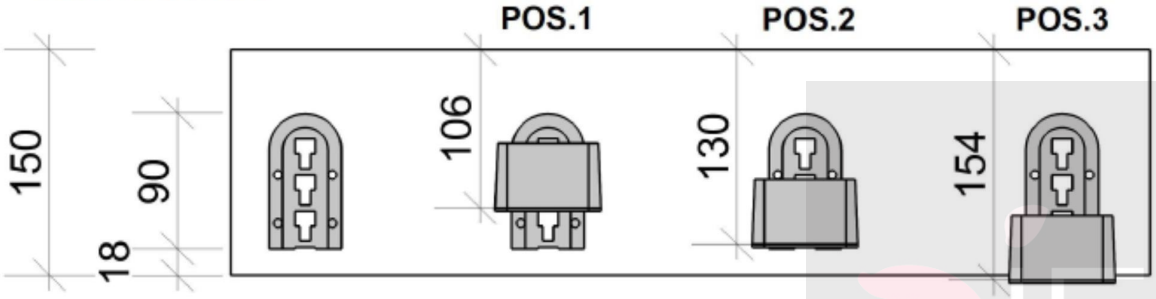

Lattenroste liegen auf den Winkeln

Kopf-/Fussteilbalken

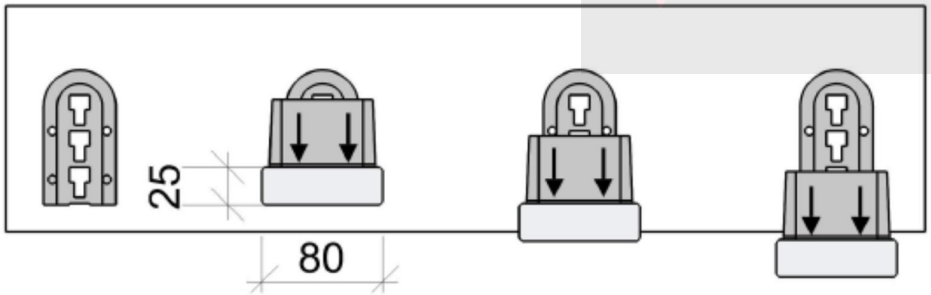

Mittelholm wird unter den Winkel geschraubt

Abstand zum Boden:	267mm	243mm	219mm

Sockelverstellfuss

Die zwei Sockelverstellfüsse werden unter dem Mittelholm (80x25mm) als Stütze angebracht.

Dieser ist 3-teilig und besteht aus
1. Einer Aufnahme, welche an den Mittelholmgeschraubt wird.
2. Einer optionalen Verlängerung für hohe Bettausführungen.
3. Dem Grundmodul inkl. ausdrehbaren Stellfuss.

Somit können folgende Höhen erreicht werden:

a. Zweiteilig ohne Verlängerung (2)
= 198-270mm

b. Dreiteilig mit Verlängerung (2)
= 247-319mm

PIES WohnBedarf