swiss bed concept

MONTAGEANLEITUNG
NOTICE DE MONTAGE
ASSEMBLY INSTRUCTION
ISTRUZIONE DI MONTAGGIO

HASENA
the dream factory

1

Einlegetiefe
Insertion depth
Profondeur encastrable
Profondita di inserimento

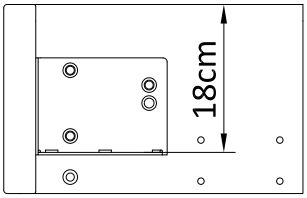

oder / or / où / o

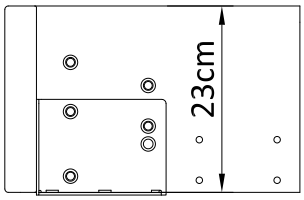

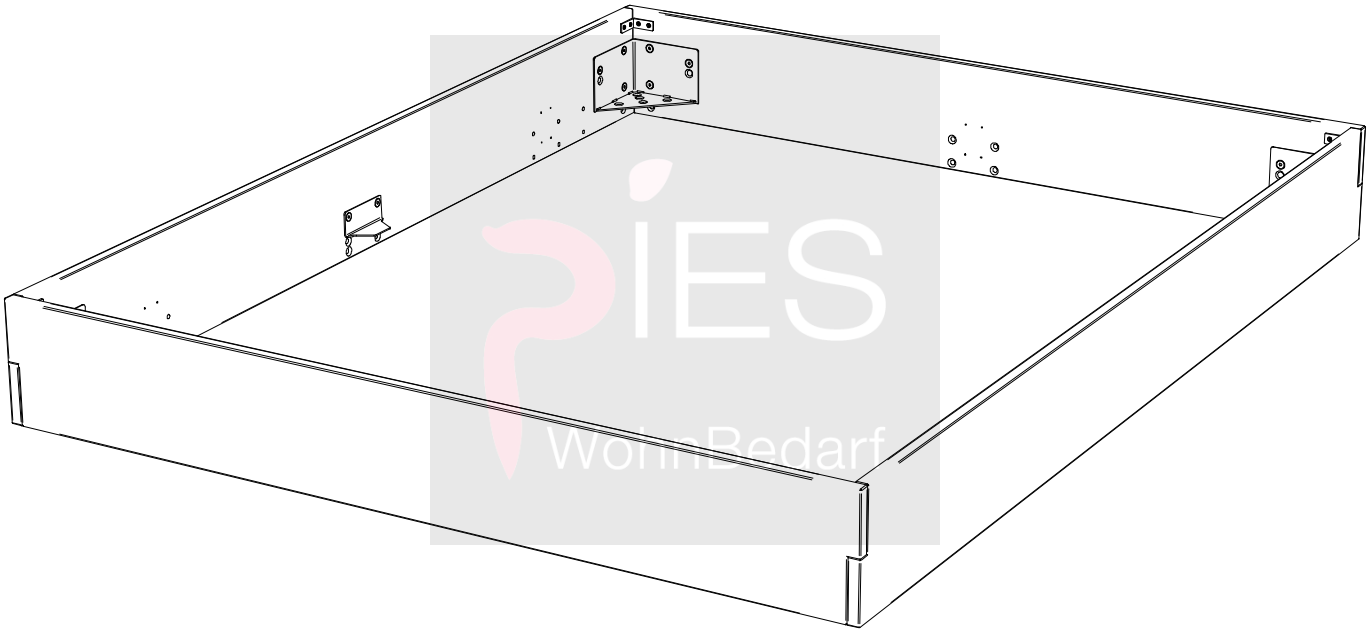

Zur Montage des Hasena-Bettes sind die Beschläge im Rahmen- und Fusspaket.
Beginnen Sie mit der Montageanleitung (1)

Pour l'assemblage du lit Hasena, utiliser la visserie dans le colis du cadre et celui des pieds.
Commencez avec la notice de montage (1)

To assemble the Hasena bed the fittings are in the frame- and feet package.
Start with the assembly instruction (1)

Per il montaggio dei letti Hasena troverete la ferramenta nel telaio e nel pacchetto piedi.
Cominciare con l'istruzione di montaggio (1)

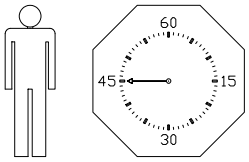

20.04.2022

660.01249

Präsentiert von Wohnbedarf Pies GmbH

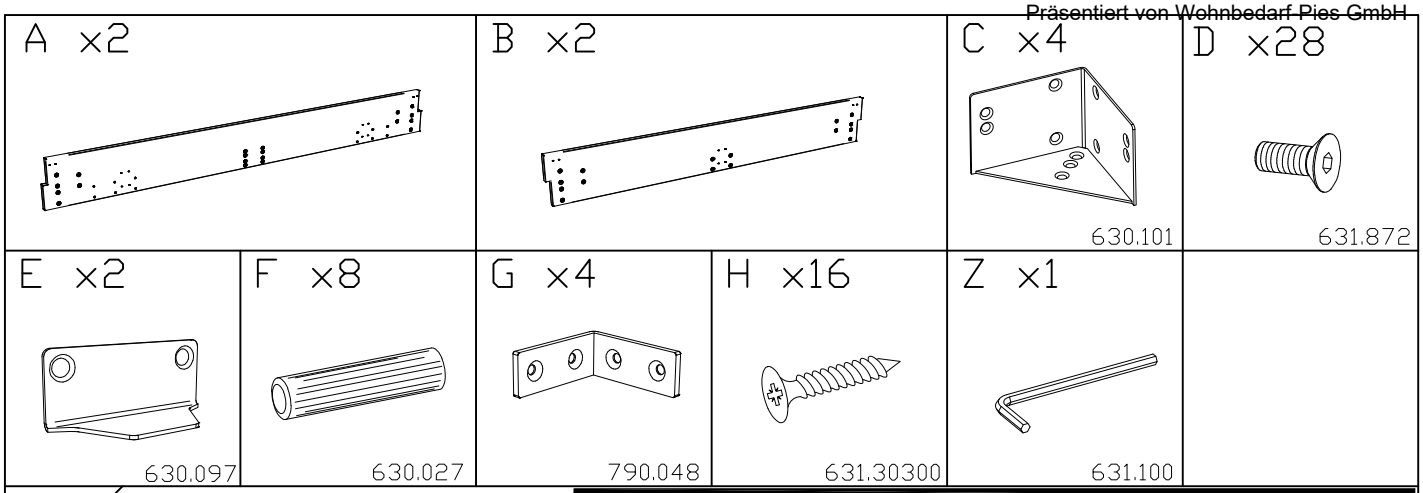

1.

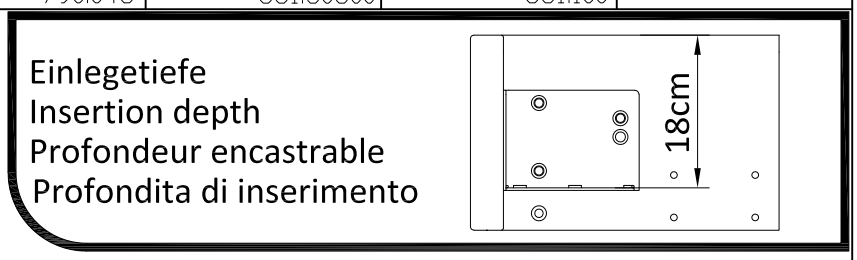

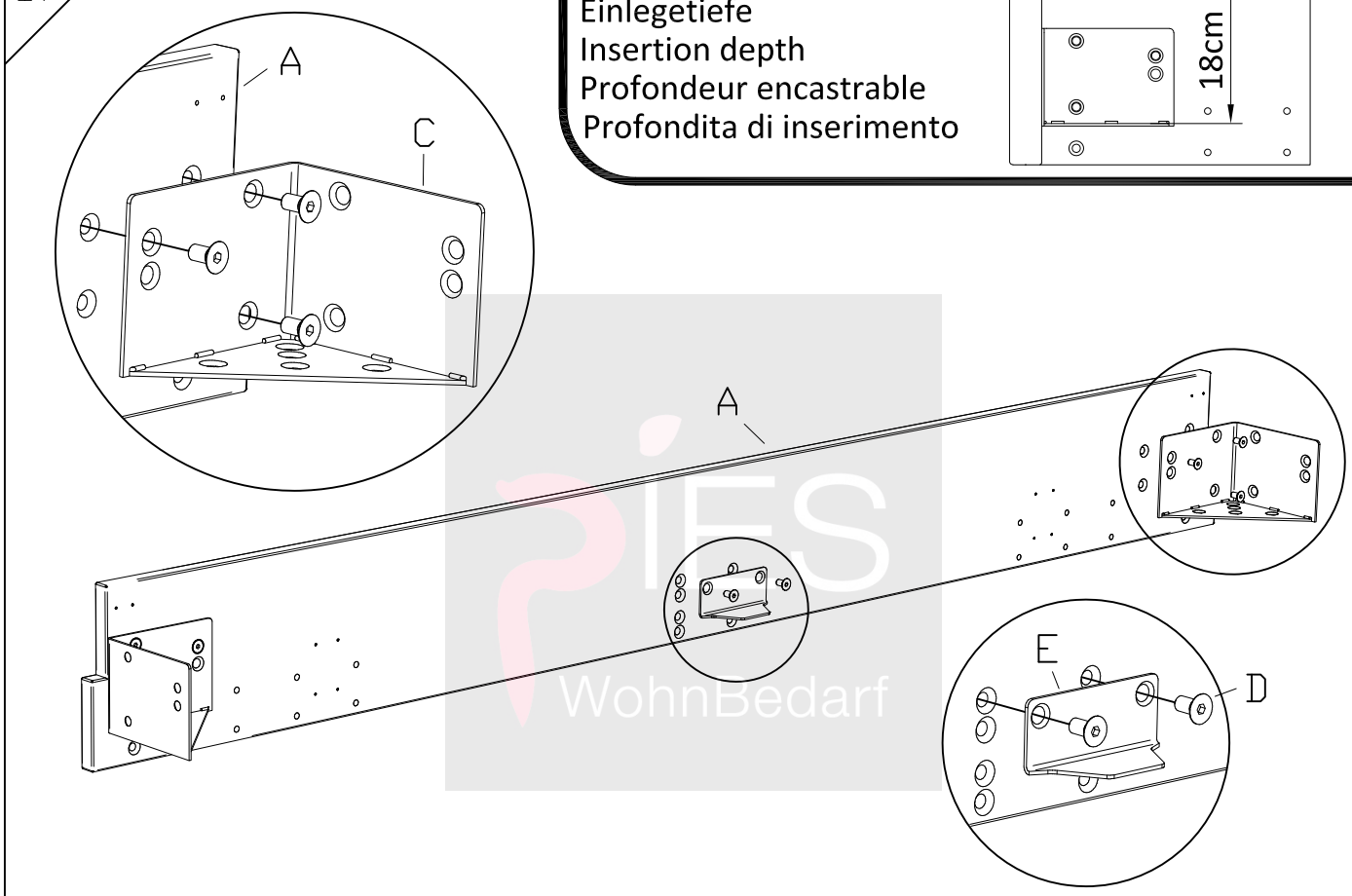

2.

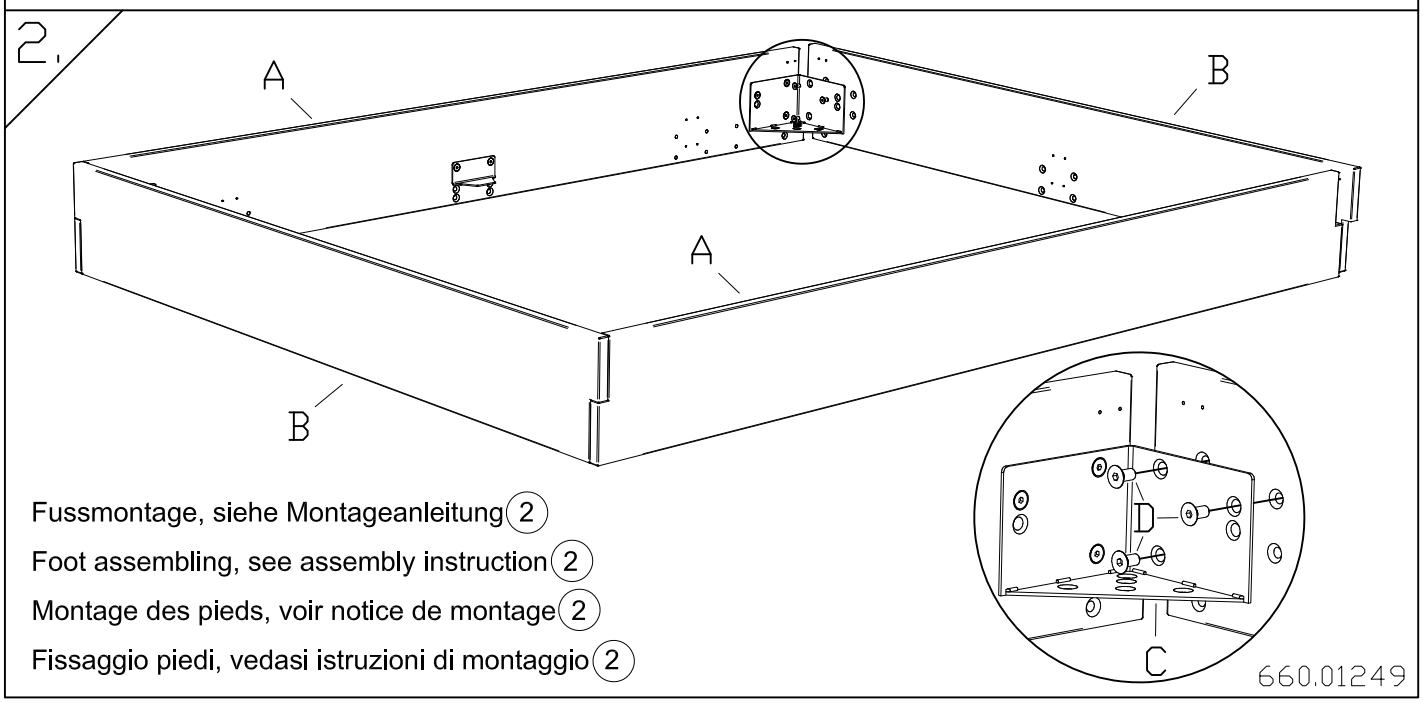

Fussmontage, siehe Montageanleitung (2)

Foot assembling, see assembly instruction (2)

Montage des pieds, voir notice de montage (2)

Fissaggio piedi, vedasi istruzioni di montaggio (2)

www.wohnbedarf-pies.de

Präsentiert von Wohnbedarf-Pies GmbH

1.

Einlegetiefe
Insertion depth
Profondeur encastrable
Profondita di inserimento

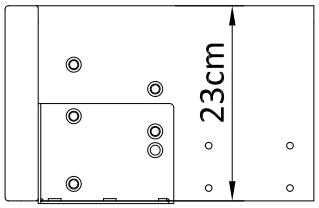

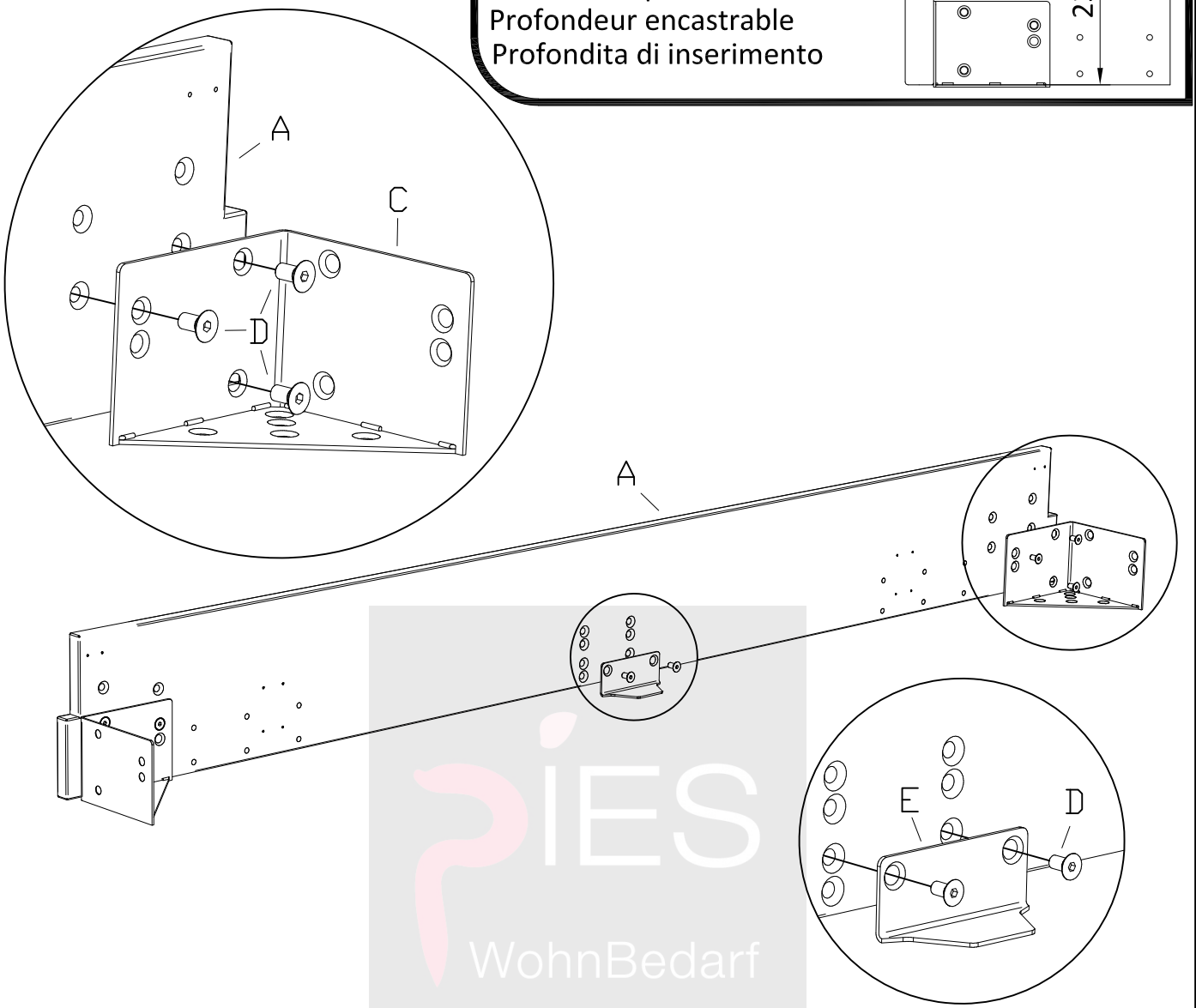

PIES WohnBedarf

2.

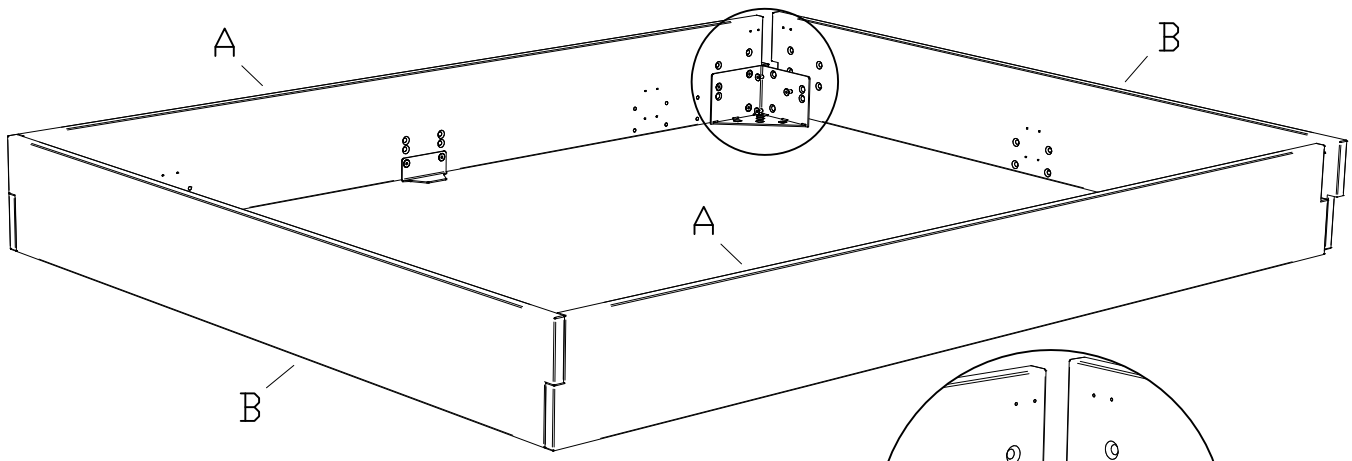

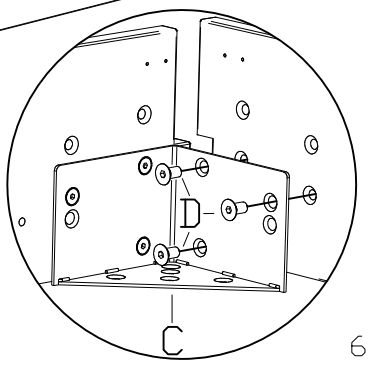

Fussmontage, siehe Montageanleitung 2

Foot assembling, see assembly instruction 2

Montage des pieds, voir notice de montage 2

Fissaggio piedi, vedasi istruzioni di montaggio 2

660.01249

3.

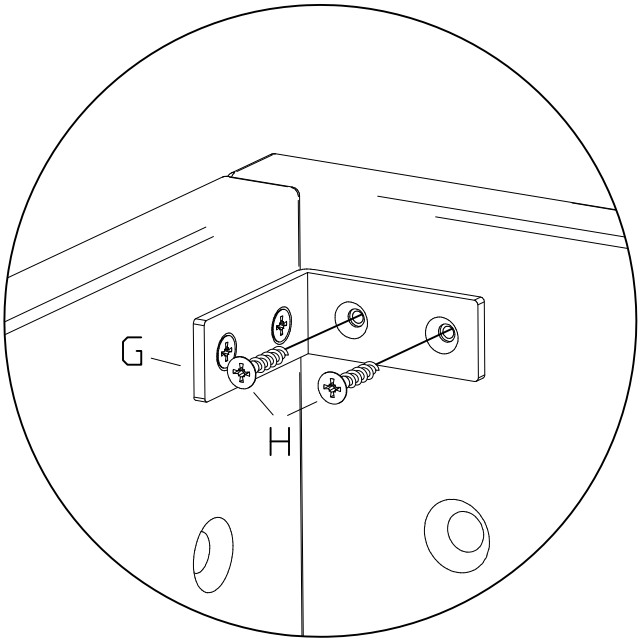

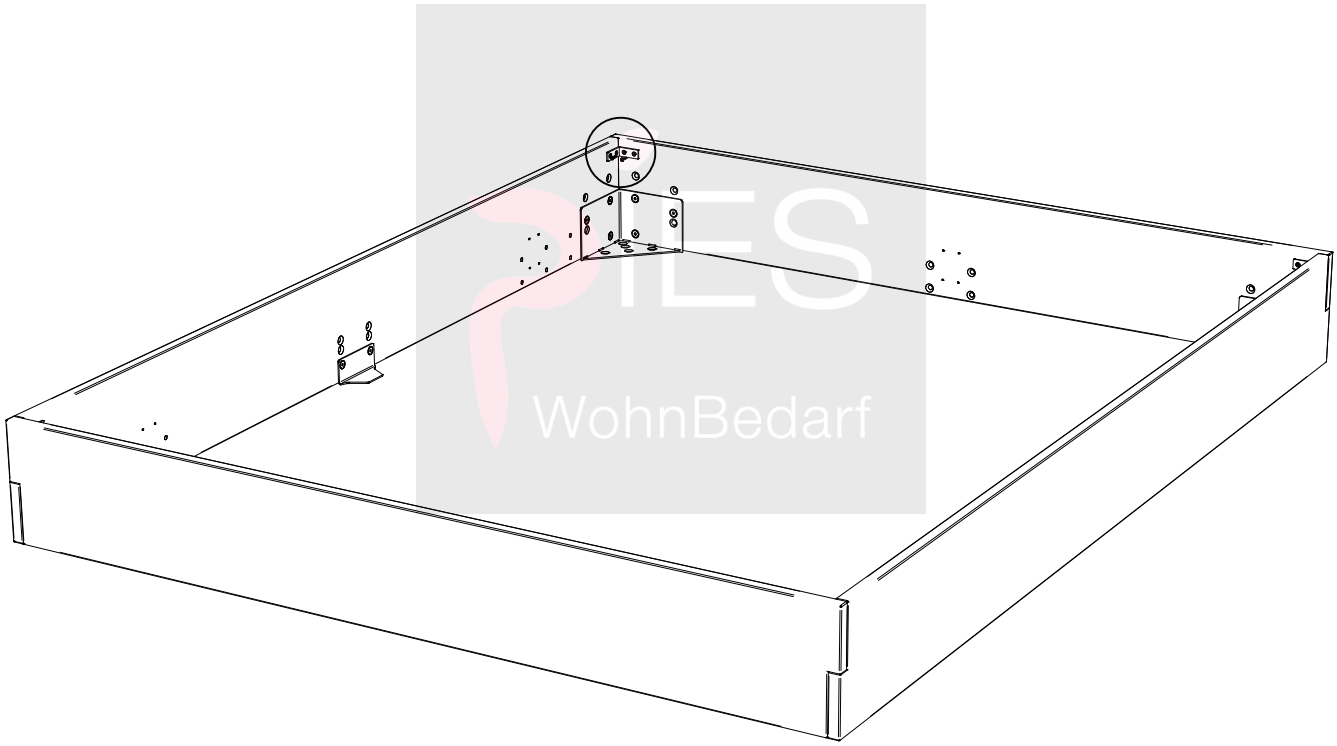

PIES WohnBedarf

660.01249