swiss bed concept

MONTAGEANLEITUNG
NOTICE DE MONTAGE
ASSEMBLY INSTRUCTION
ISTRUZIONE DI MONTAGGIO

HASENA
the dream factory

San Luca

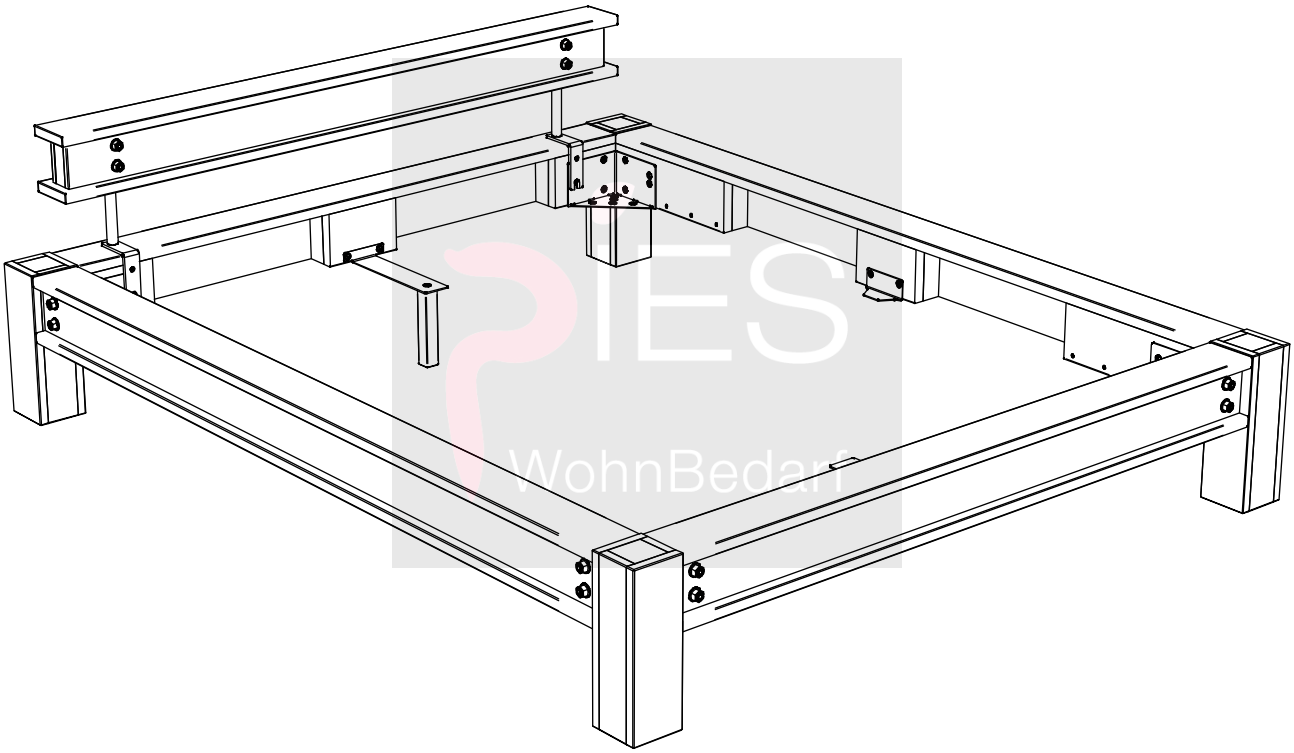

Benötigte Werkzeuge – Outils Nécessaires – Tools Required – Attrezzi Necessari

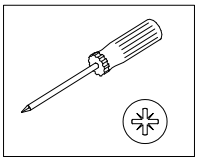

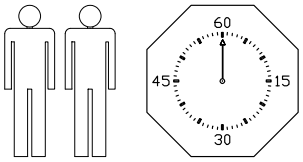

26.06.2023

660.01237

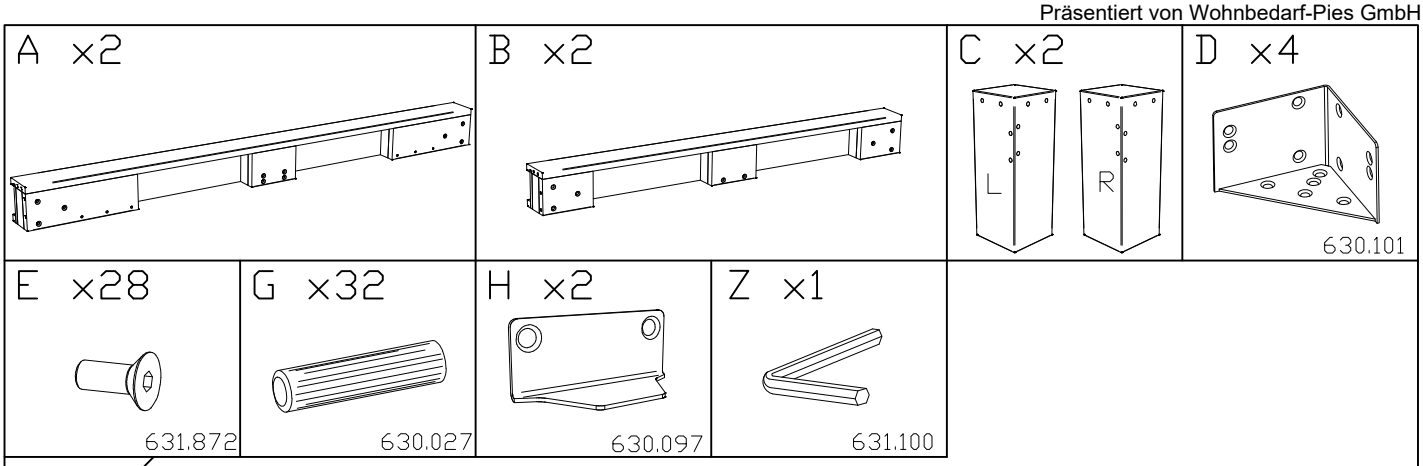
A ×2
B ×2
C ×2
L
R
D ×4
630.101
E ×28
631.872
G ×32
630.027
H ×2
630.097
Z ×1
631.100

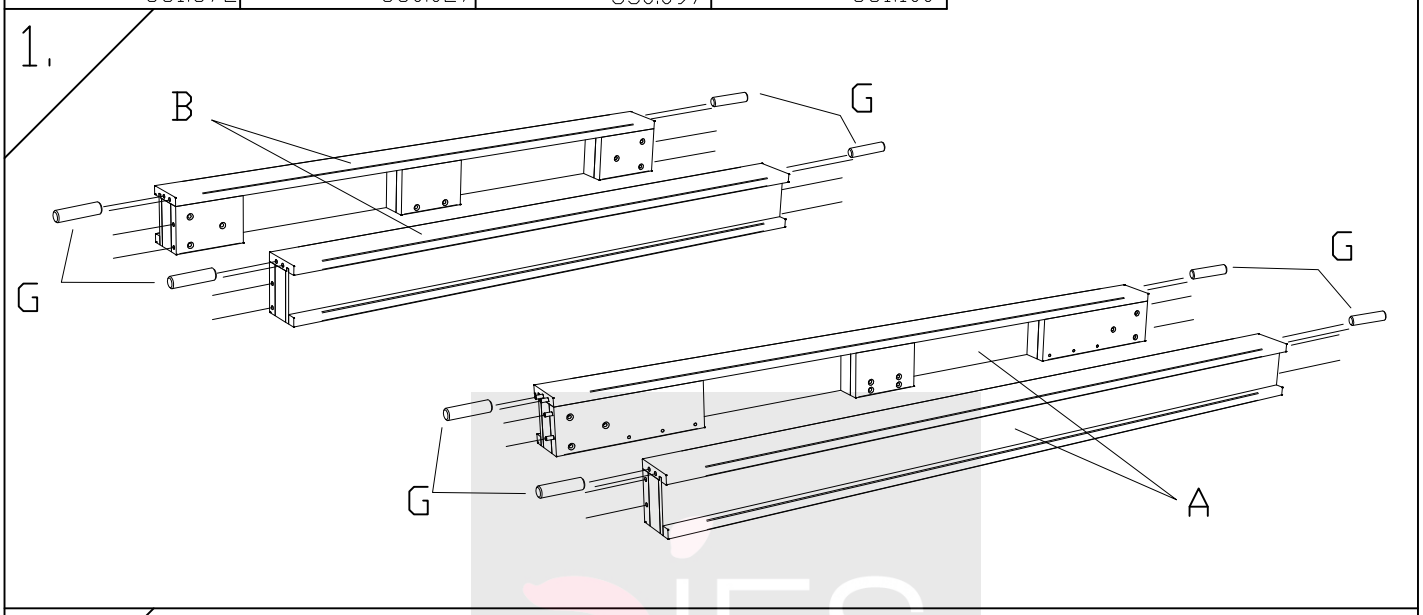
1.
B
G
G
G
G
A

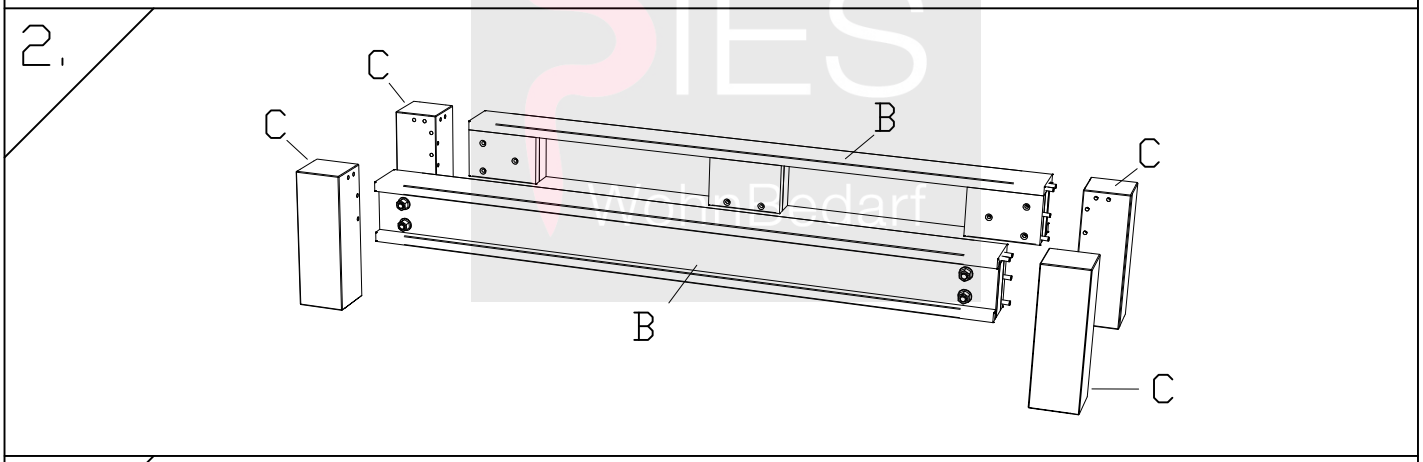
2.
C
C
B
C
B
C

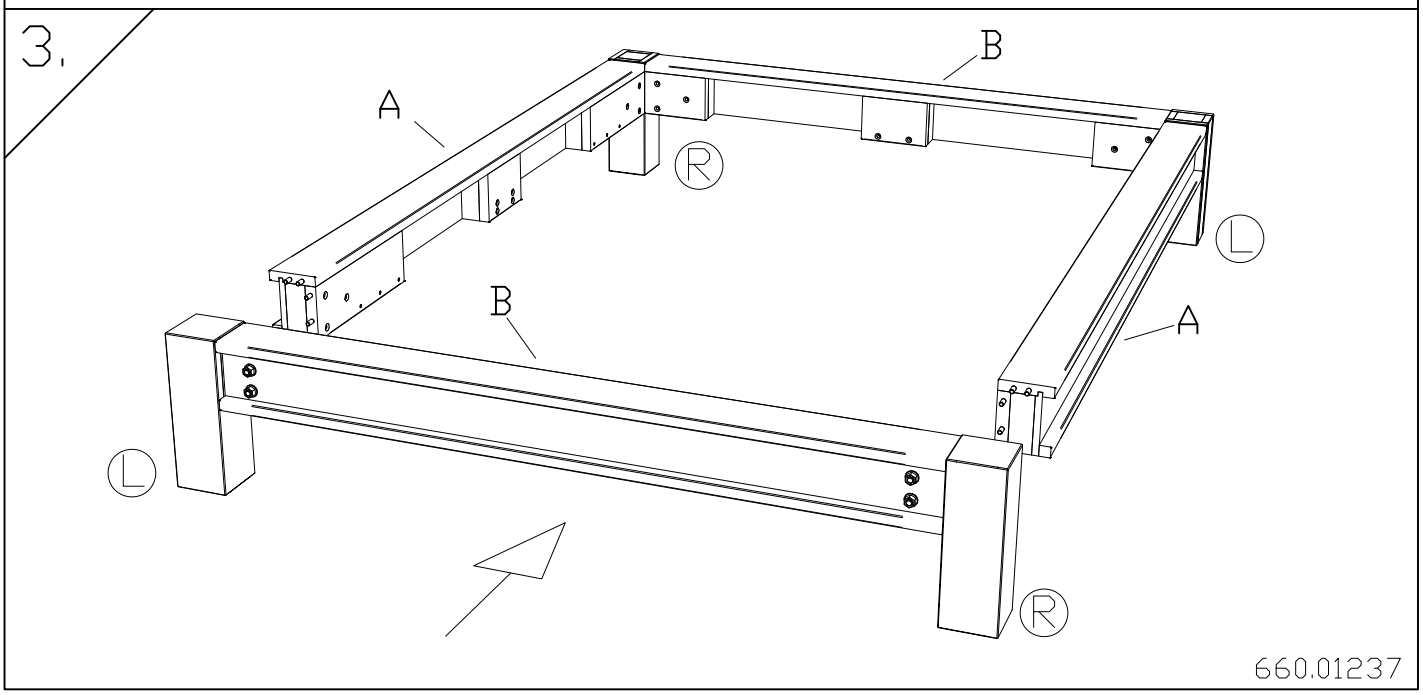
3.
B
A
R
L
B
A
L
R
660.01237

4.

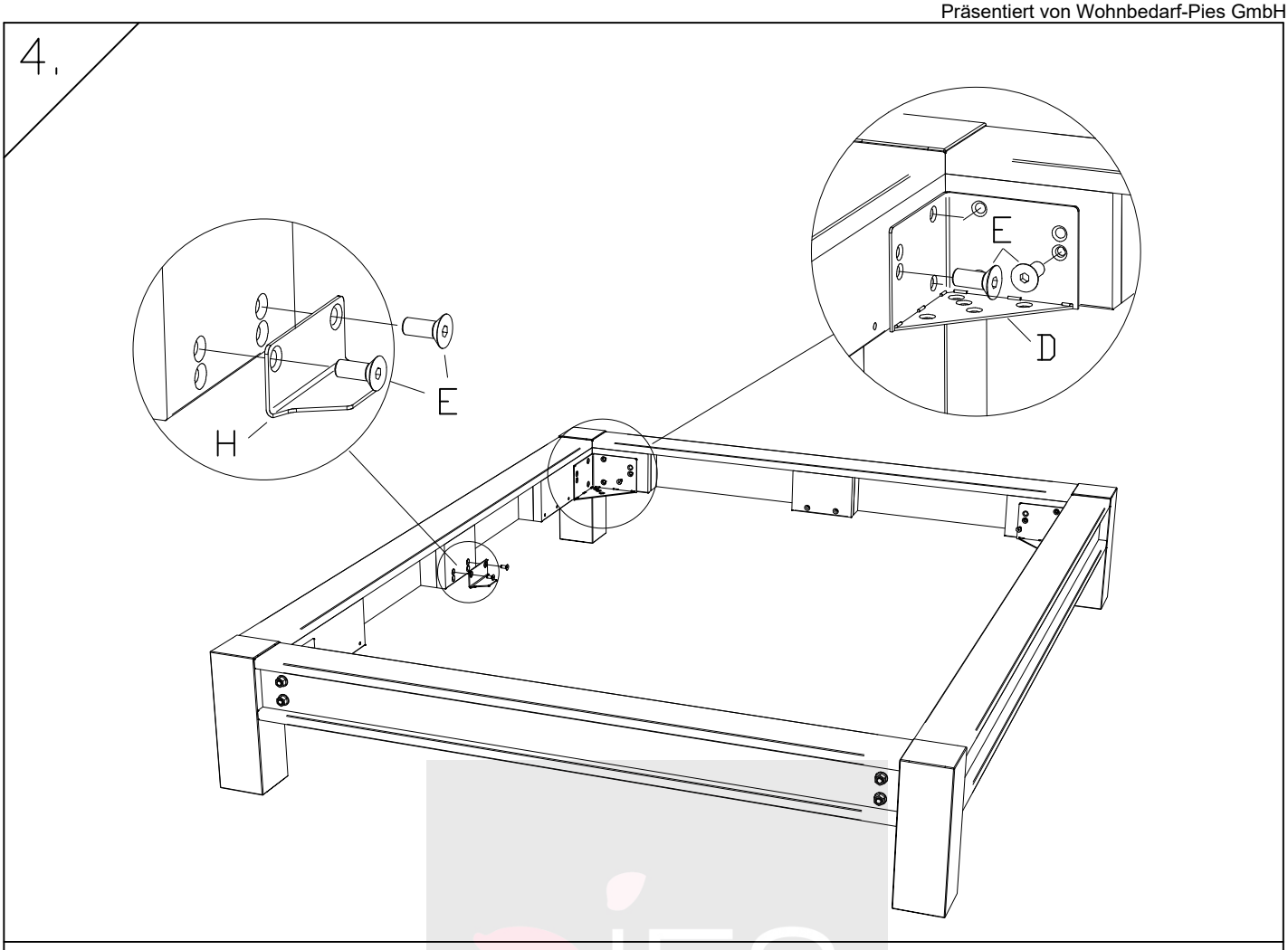

zusätzlich bei Breiten ab 160cm
additional for widths from 160cm
à partir des dimensions 160cm
a partire della misura 160cm

WohnBedarf

L x2	M x2	E x6
790.023	747.997	631.872

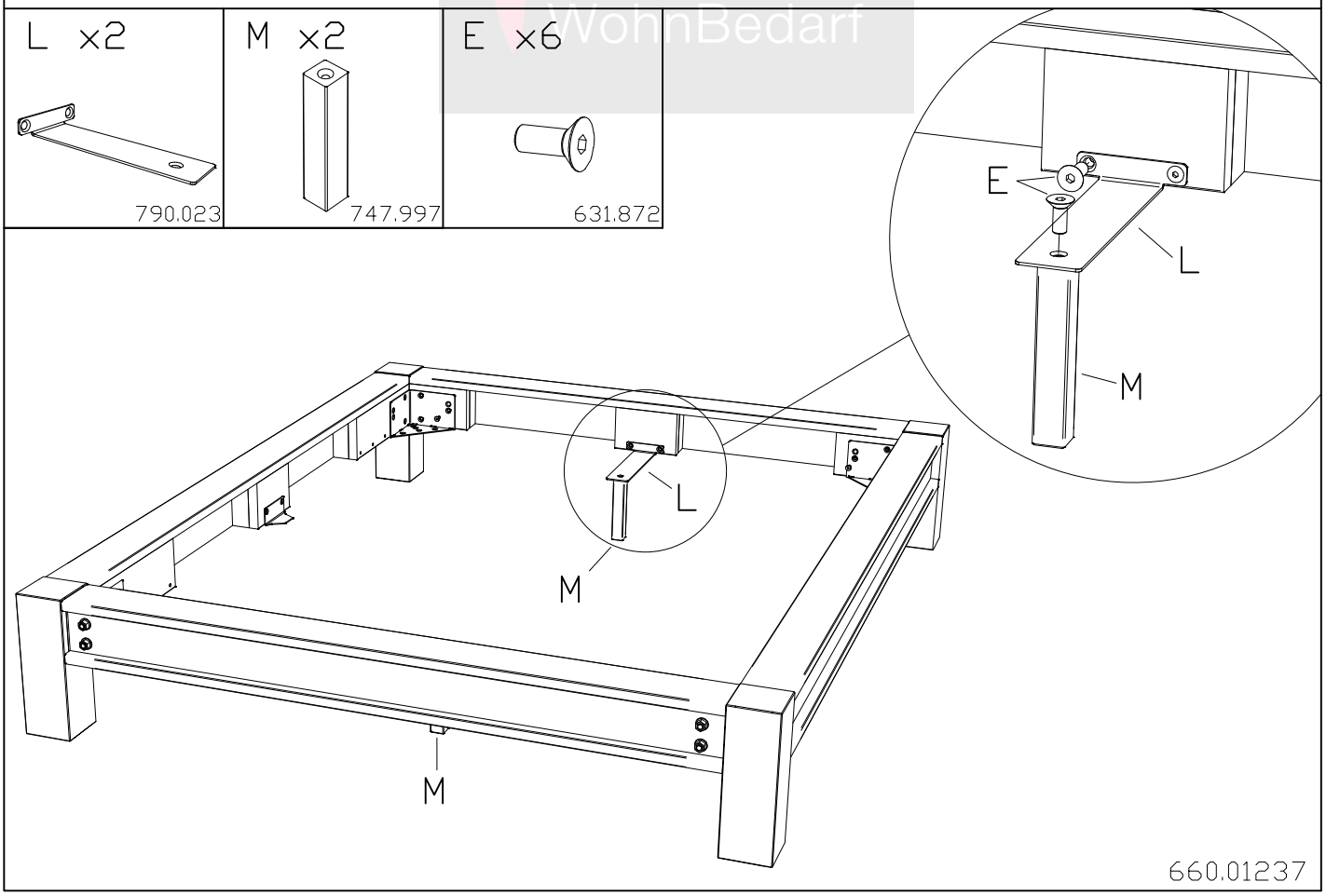

660.01237

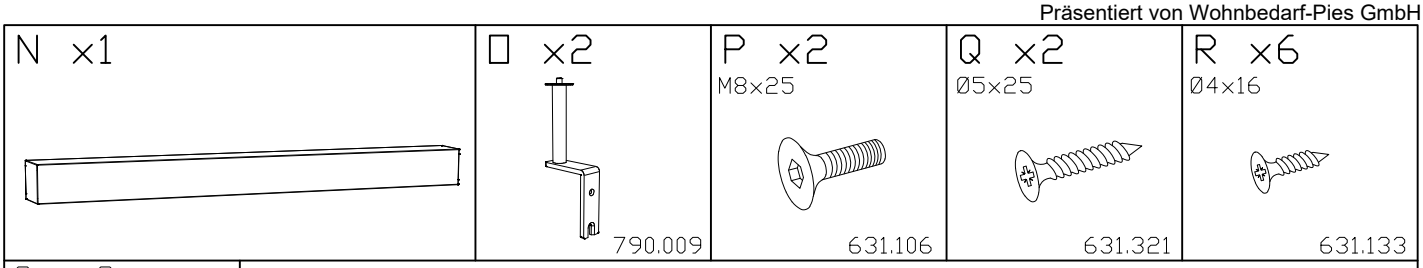

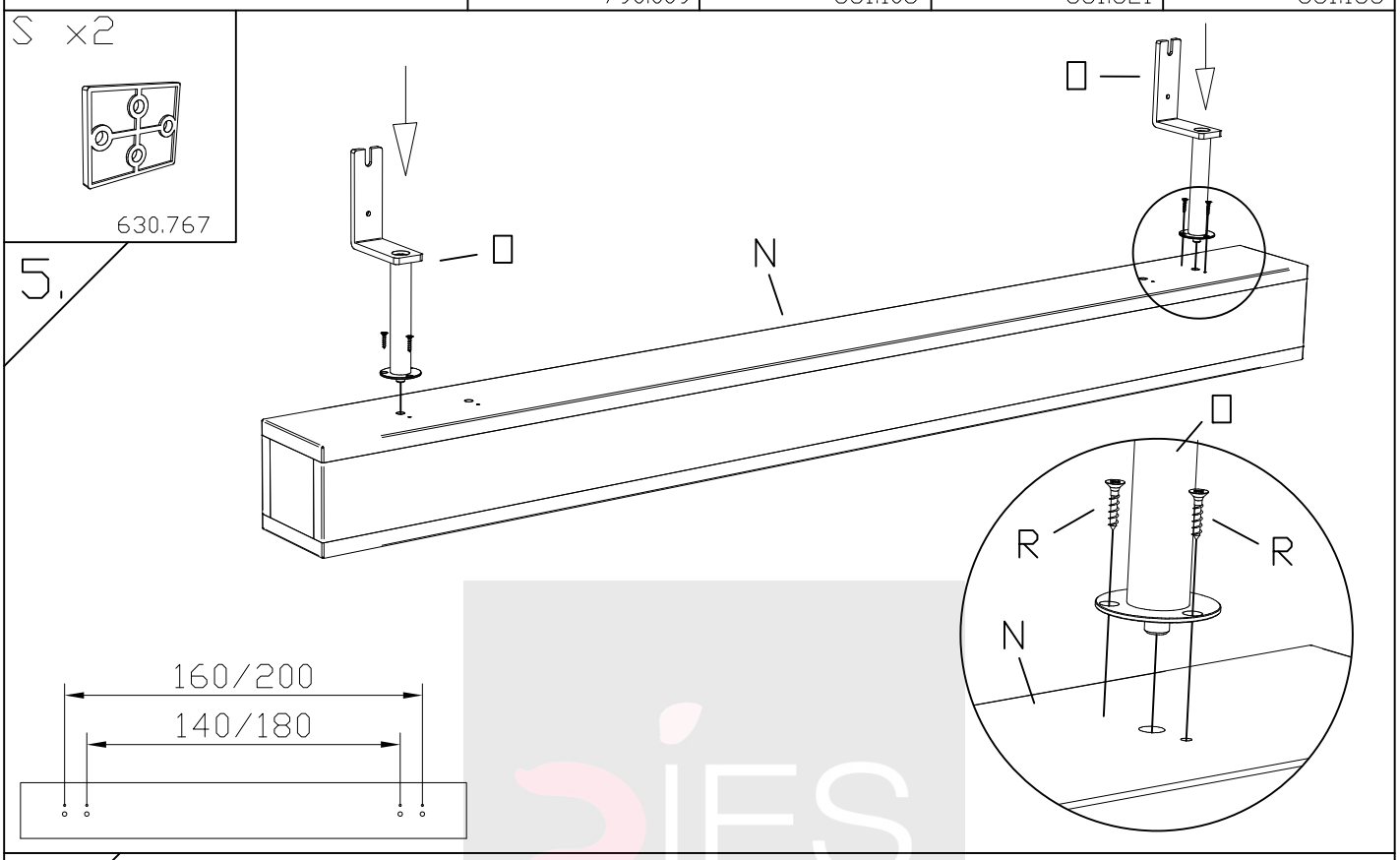

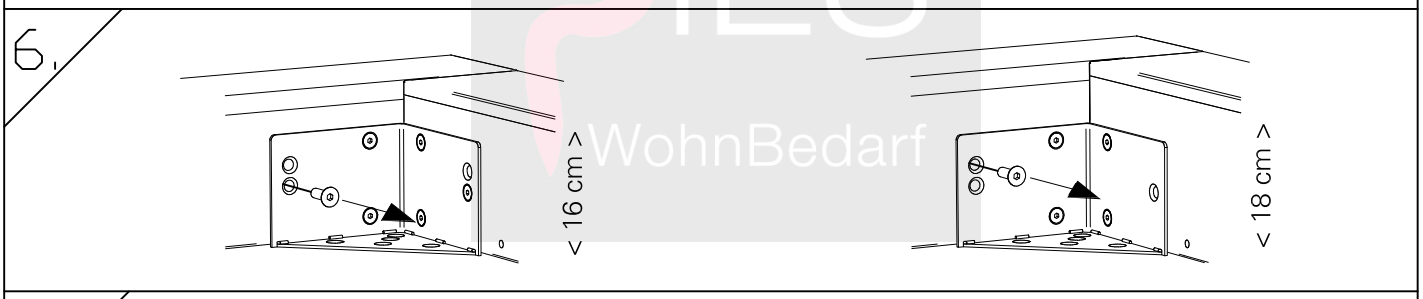

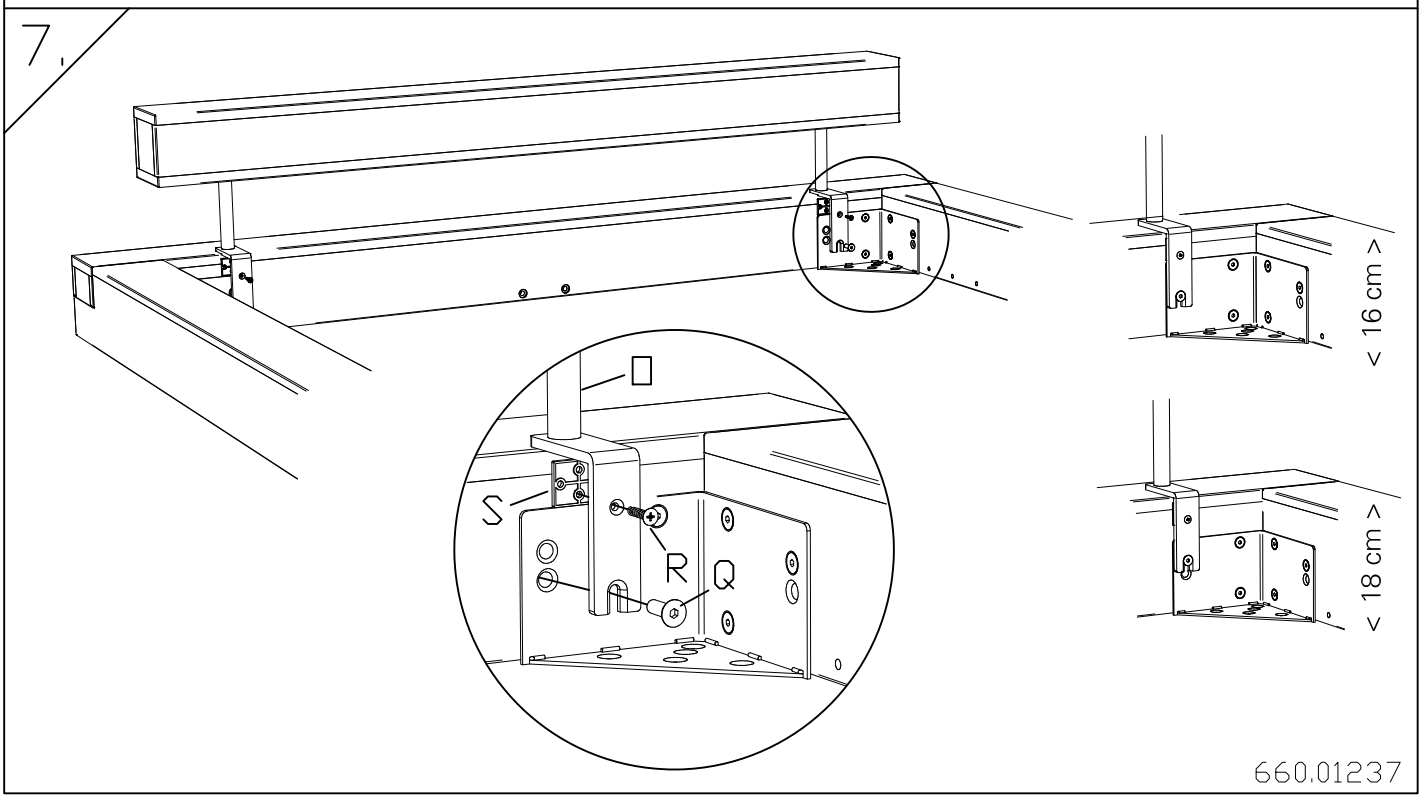

660.01237

PIES WohnBedarf