HASENA
the dream factory

MONTAGEANLEITUNG
NOTICE DE MONTAGE
ASSEMBLY INSTRUCTION
ISTRUZIONE DI MONTAGGIO

SWISS
bed concept

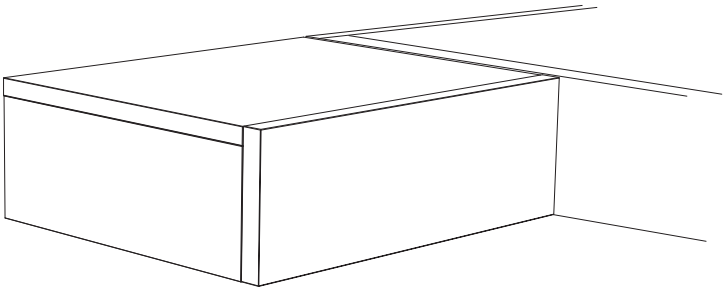

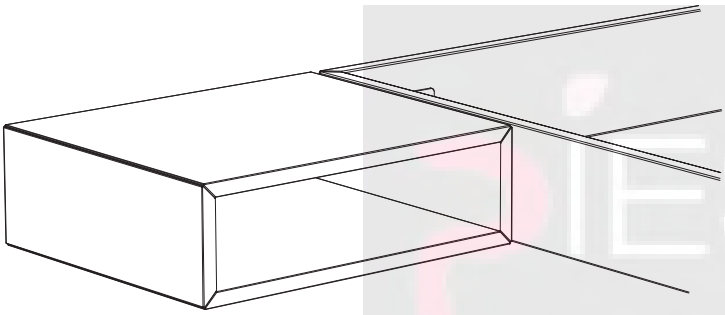

pies WohnBedarf

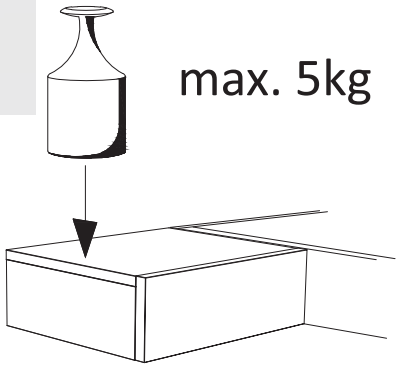

Benötigte Werkzeuge – Outils Nécessaires – Tools Required – Attrezzi Necessari

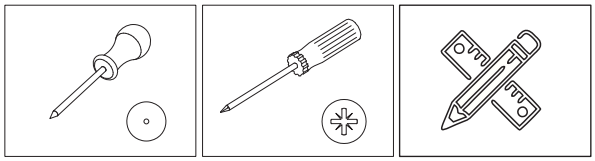

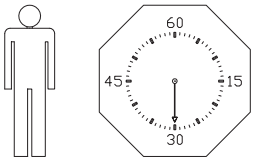

16.07.2018

660.01012

A x1

oder/or/au

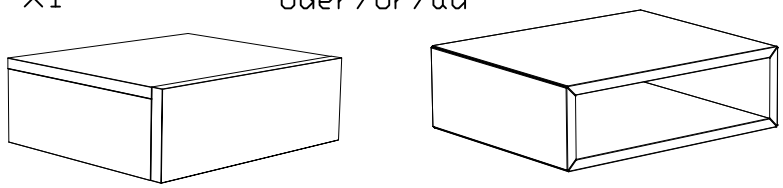

B x10

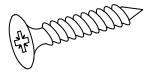

631.30300

C x1

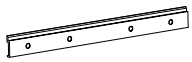

790.238

D x1

790.237

E x1

1.1 Variante 1

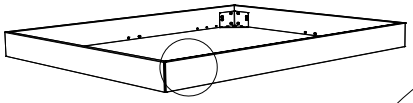

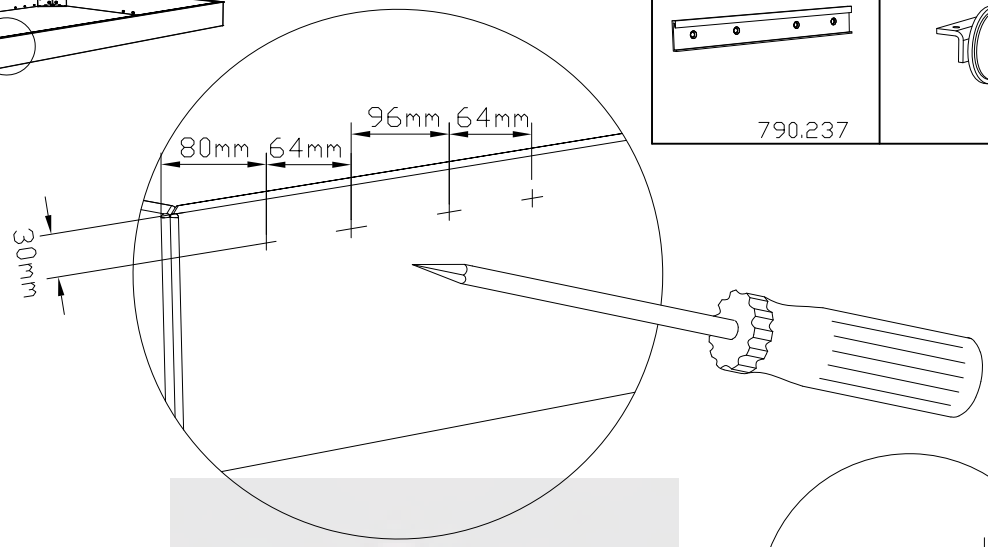

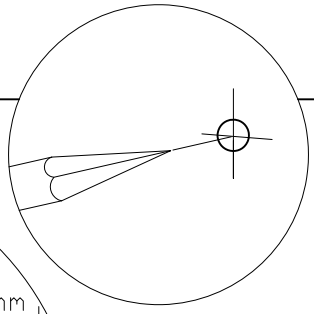

1.2 Variante 2

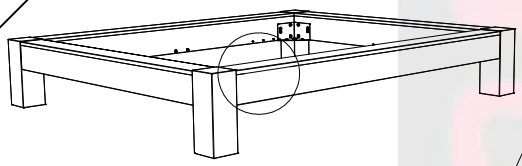

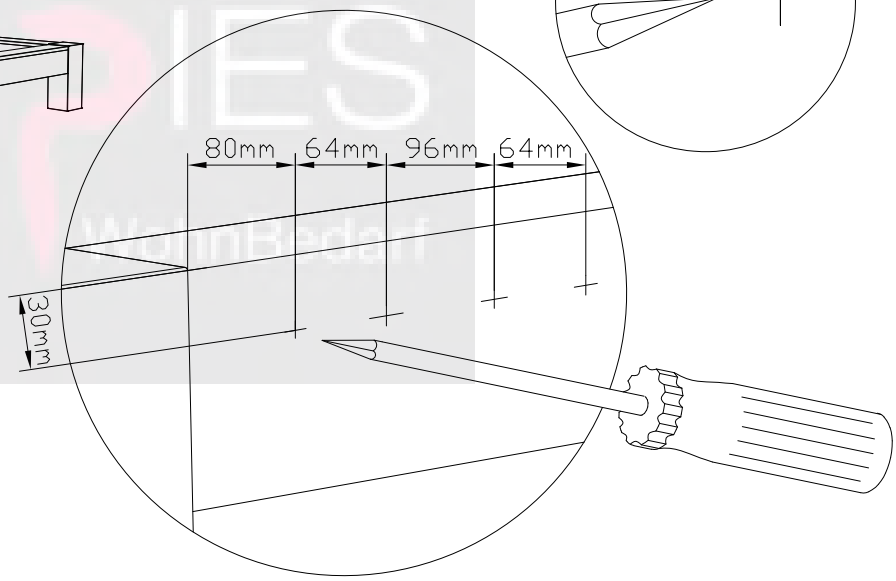

2.

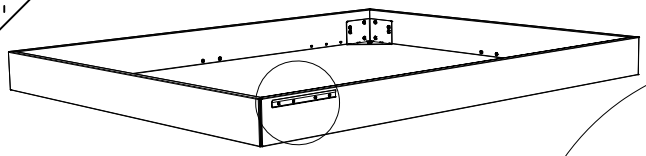

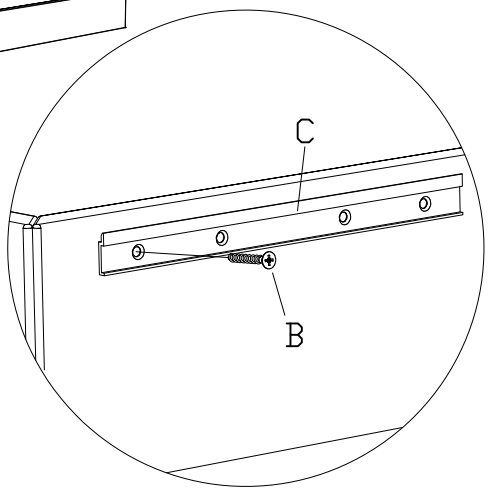

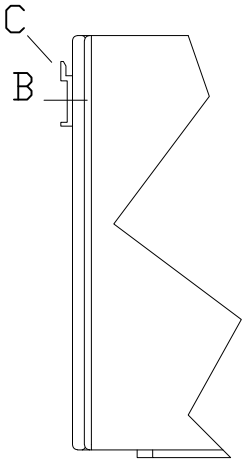

660.01012

3.

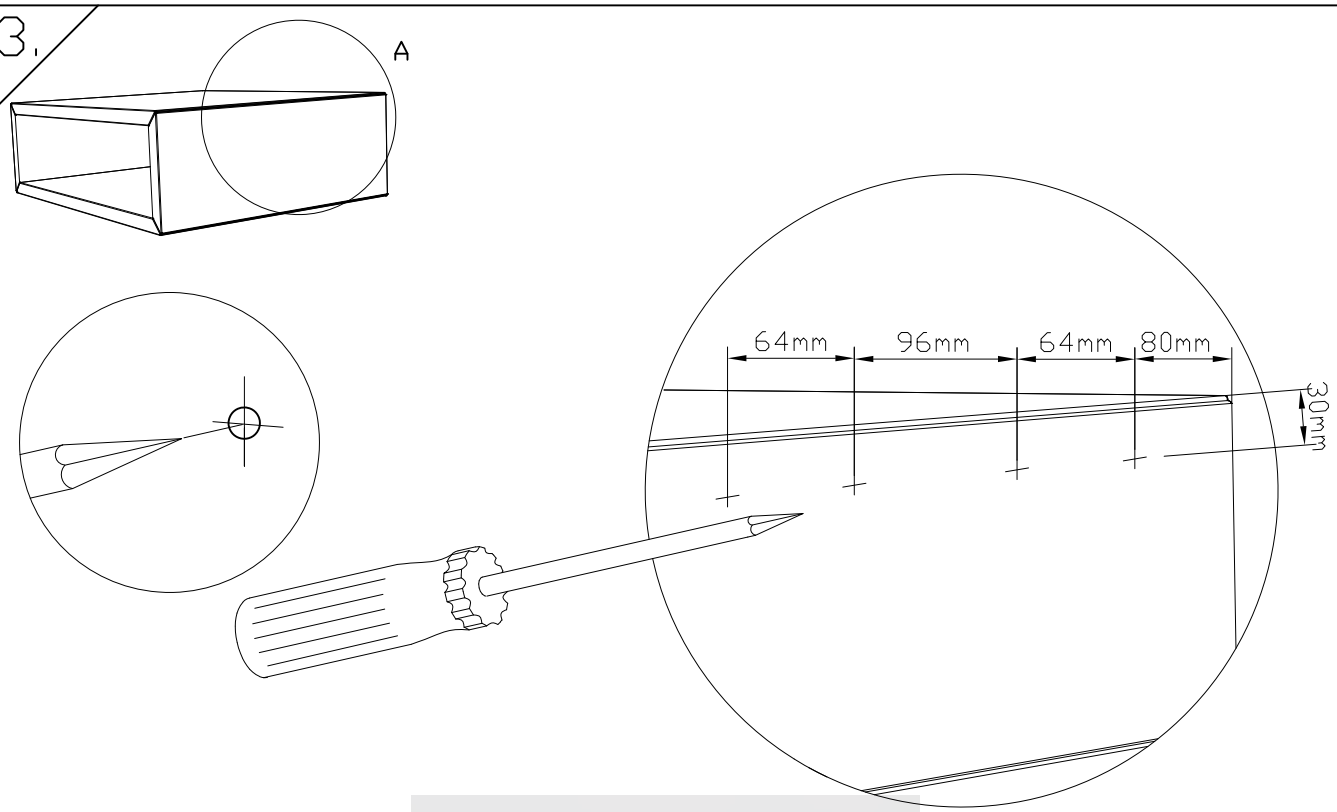

4.

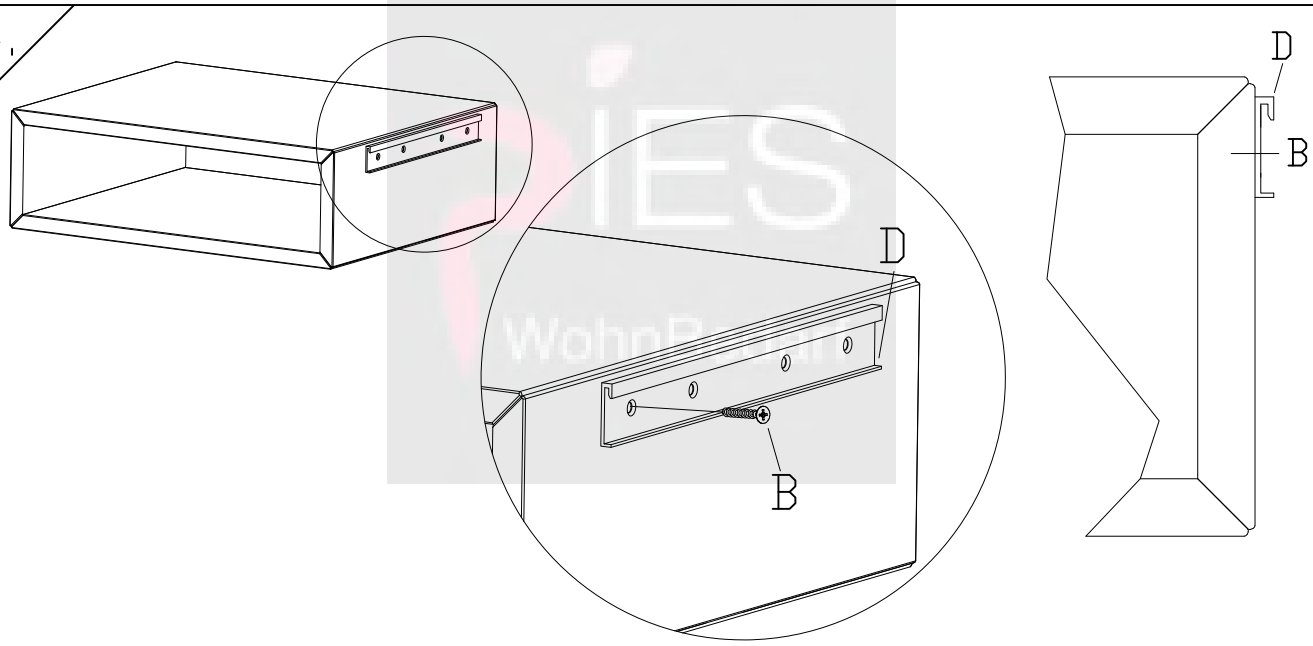

5.

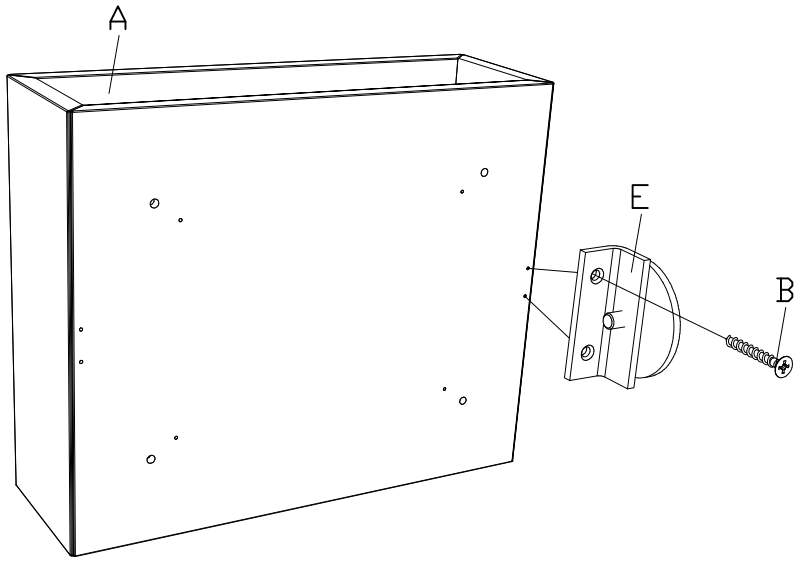

660.01012

6.

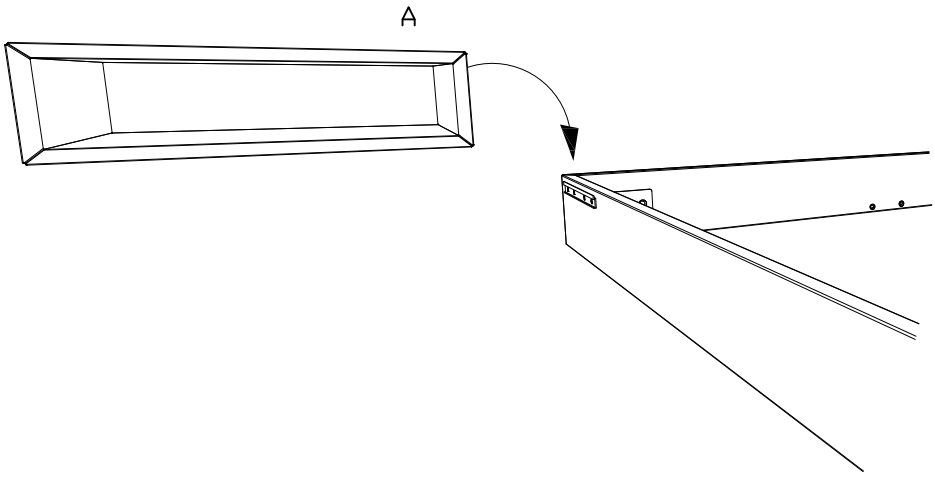

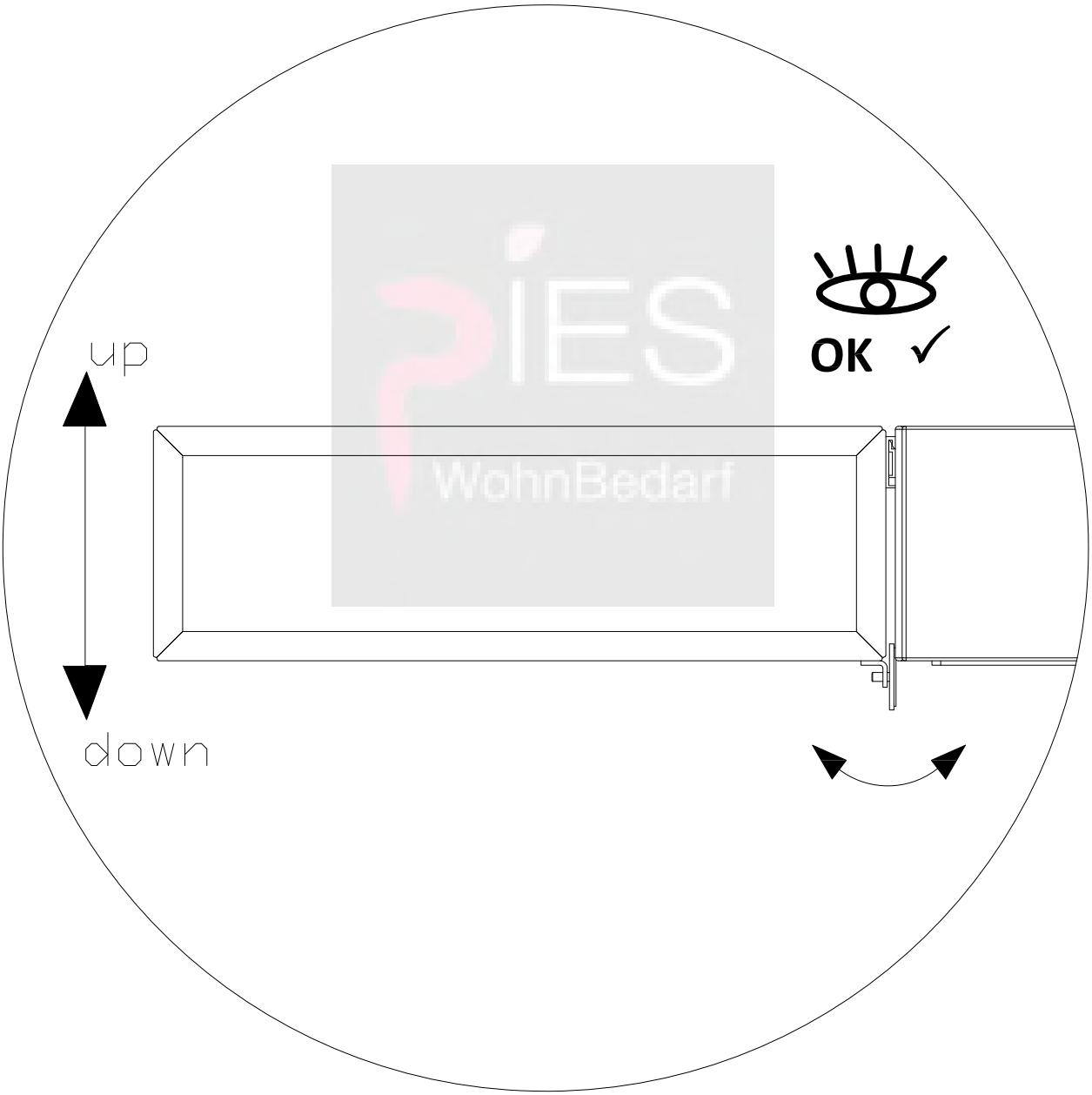

660.01012