HASENA
the dream factory

MONTAGEANLEITUNG
NOTICE DE MONTAGE
ASSEMBLY INSTRUCTION
ISTRUZIONE DI MONTAGGIO

SWISS
bed concept

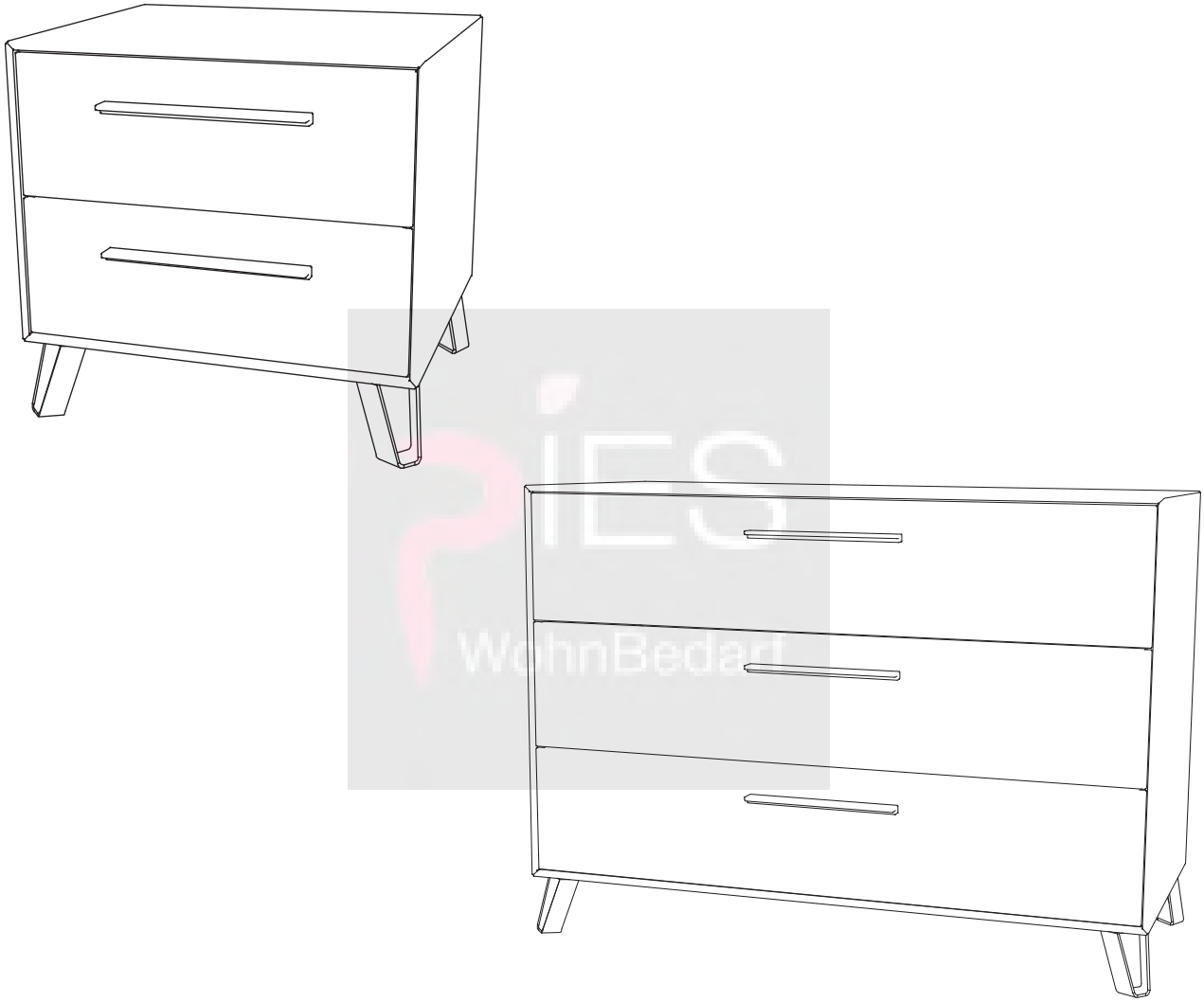

Benötigte Werkzeuge – Outils Nécessaires – Tools Required – Attrezzi Necessari

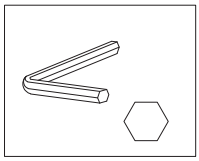

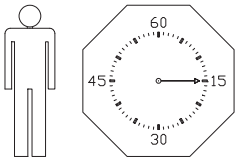

19.12.2017

660.00929

H ×4	D ×4	B ×8
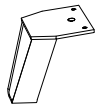	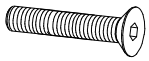	
630.341	631.004	631.80400

1.

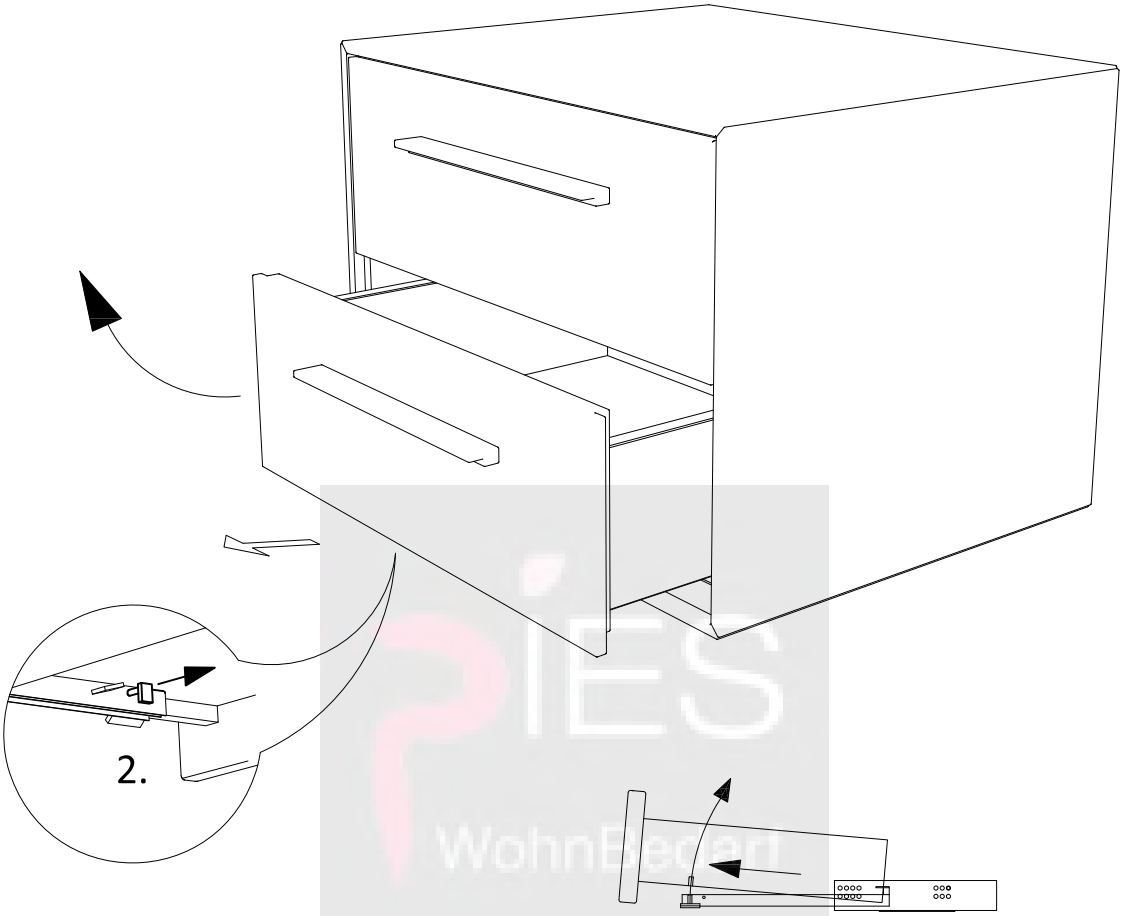

2.

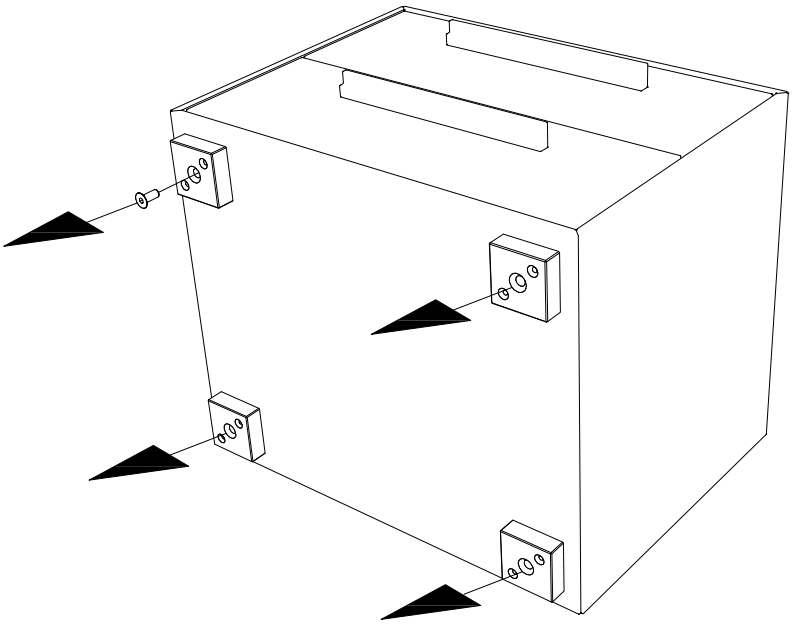

660.00929

3.

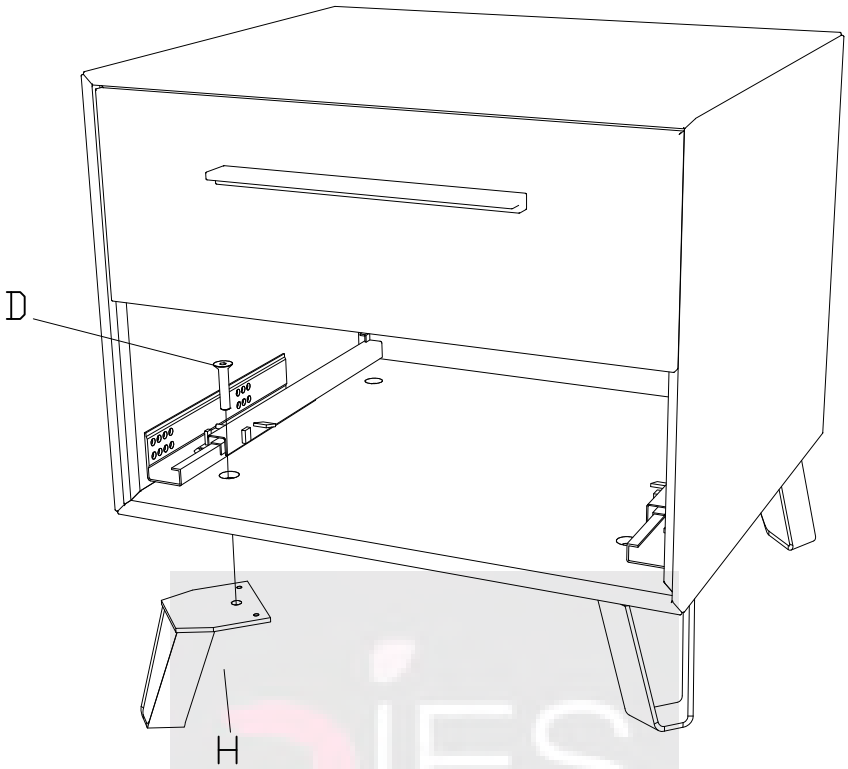

4.

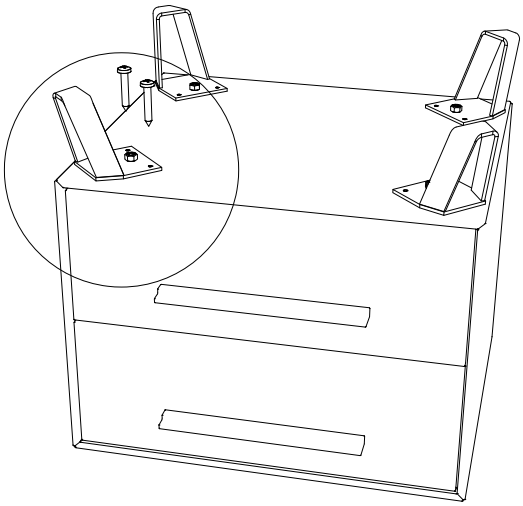

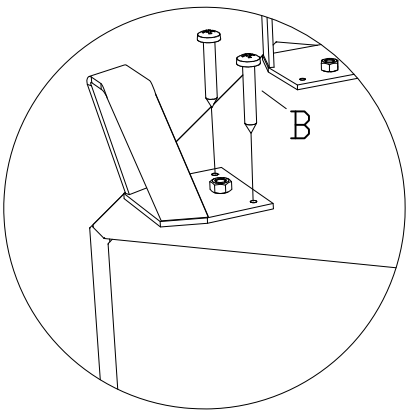

660.00929

5.

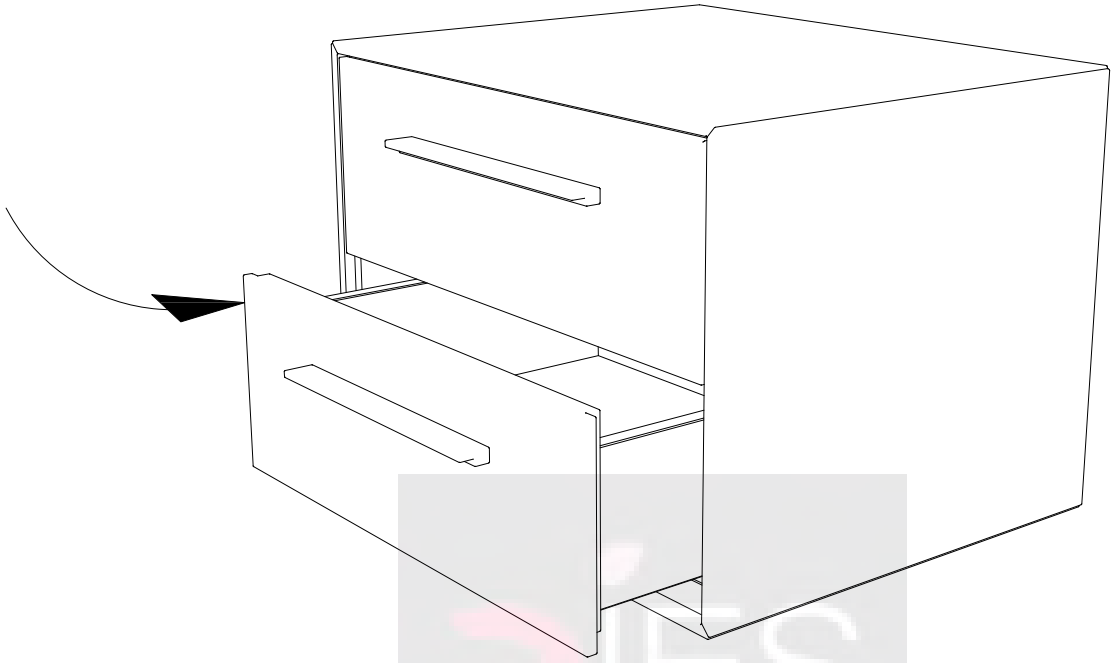

PIES WohnBedarf

660.00929