HASENA
the dream factory

MONTAGEANLEITUNG
NOTICE DE MONTAGE
ASSEMBLY INSTRUCTION
ISTRUZIONE DI MONTAGGIO

SWISS
bed concept

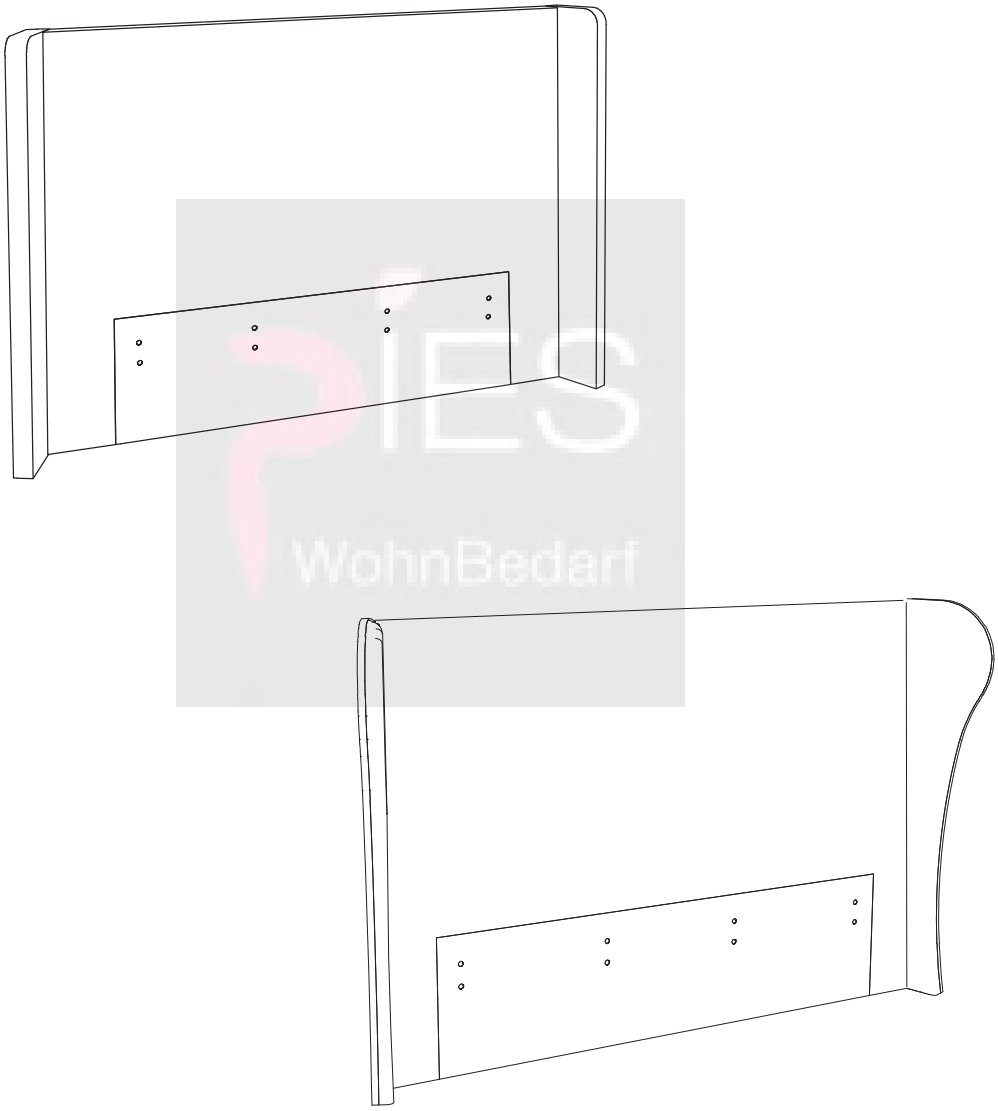

PIES WohnBedarf

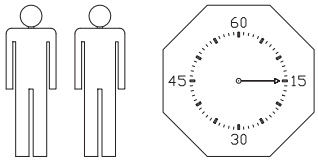

09 11 2016

660.00786

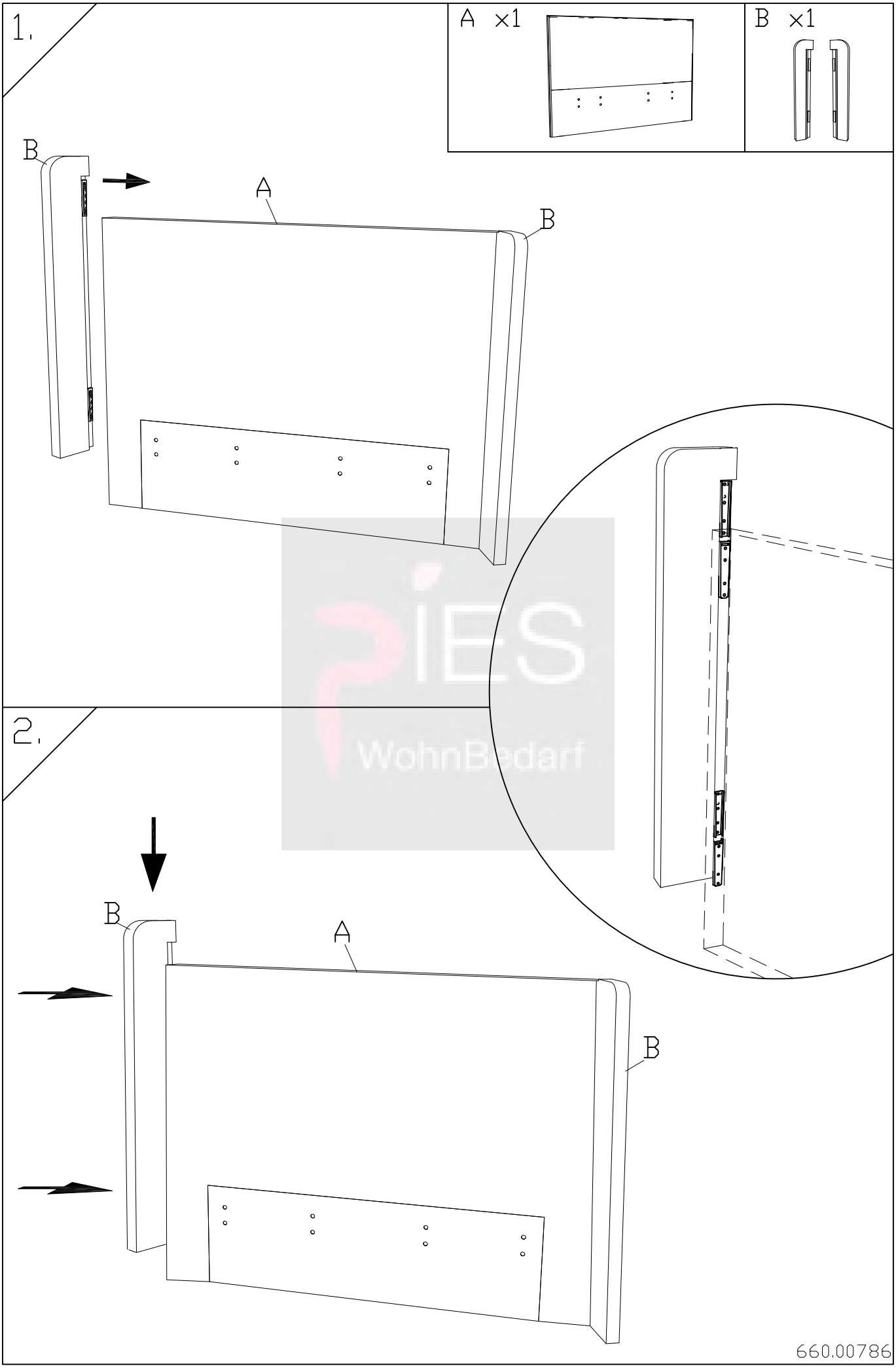

PIES WohnBedarf

bis Breite 140cm
until width 140cm
jusq'à largeur 140cm
per misura fino a 140cm

M ×4	N ×4	Z ×1
		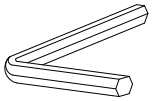
631.887	631.012	631.100

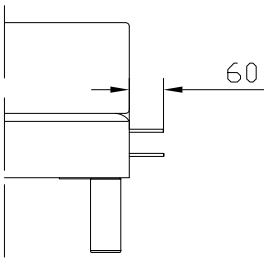

3.

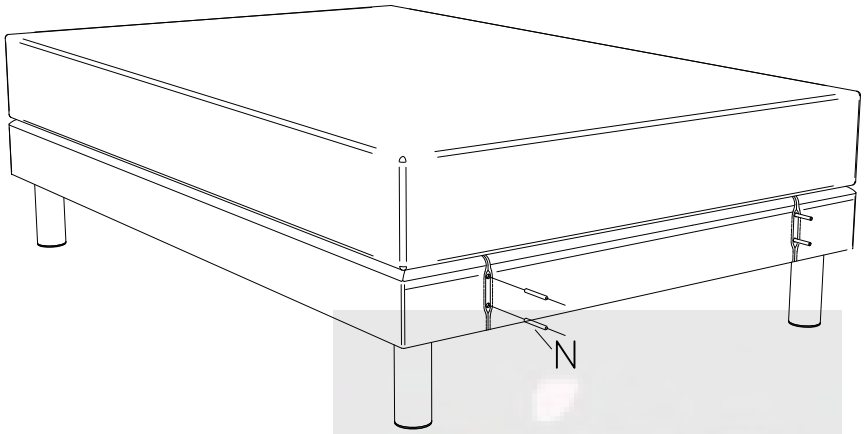

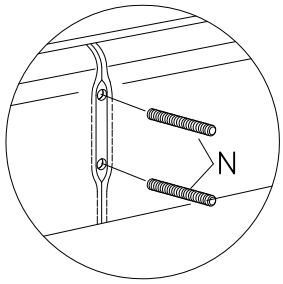

PIES WohnBedarf

4.

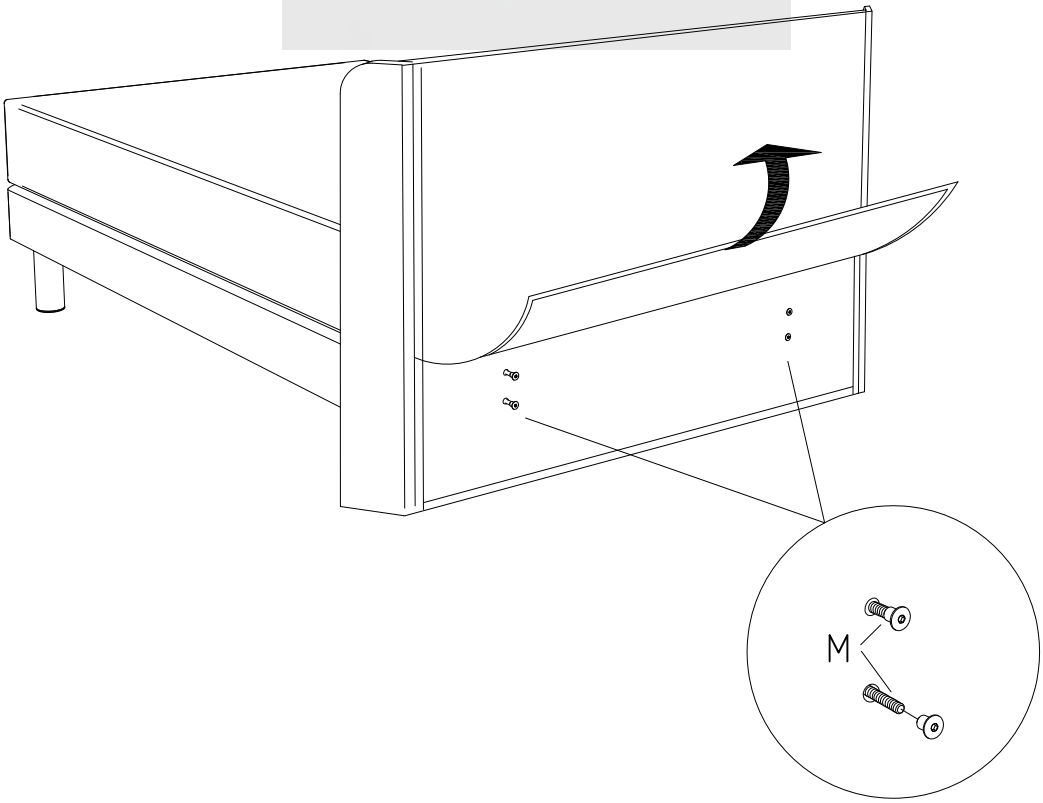

660.00786

bei Breiten ab 160cm
for widths from 160cm
à partir des dimensions 160cm
della misura 160cm

M x8	N x8	Z x1
		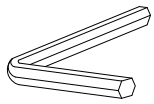
631.887	631.012	631.100

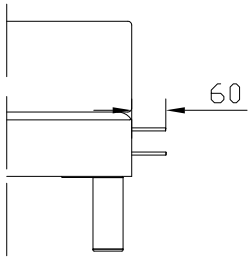

3.

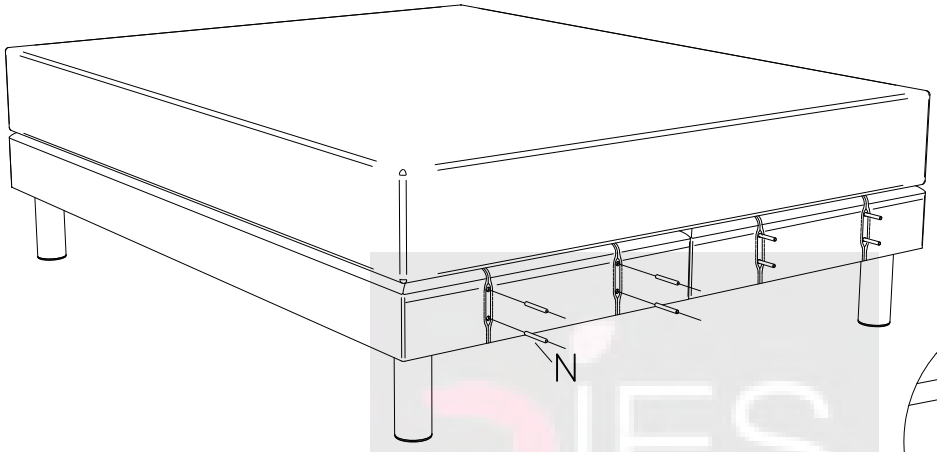

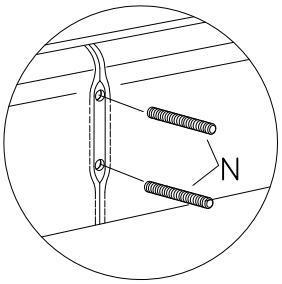

PIES WohnBedarf

4.

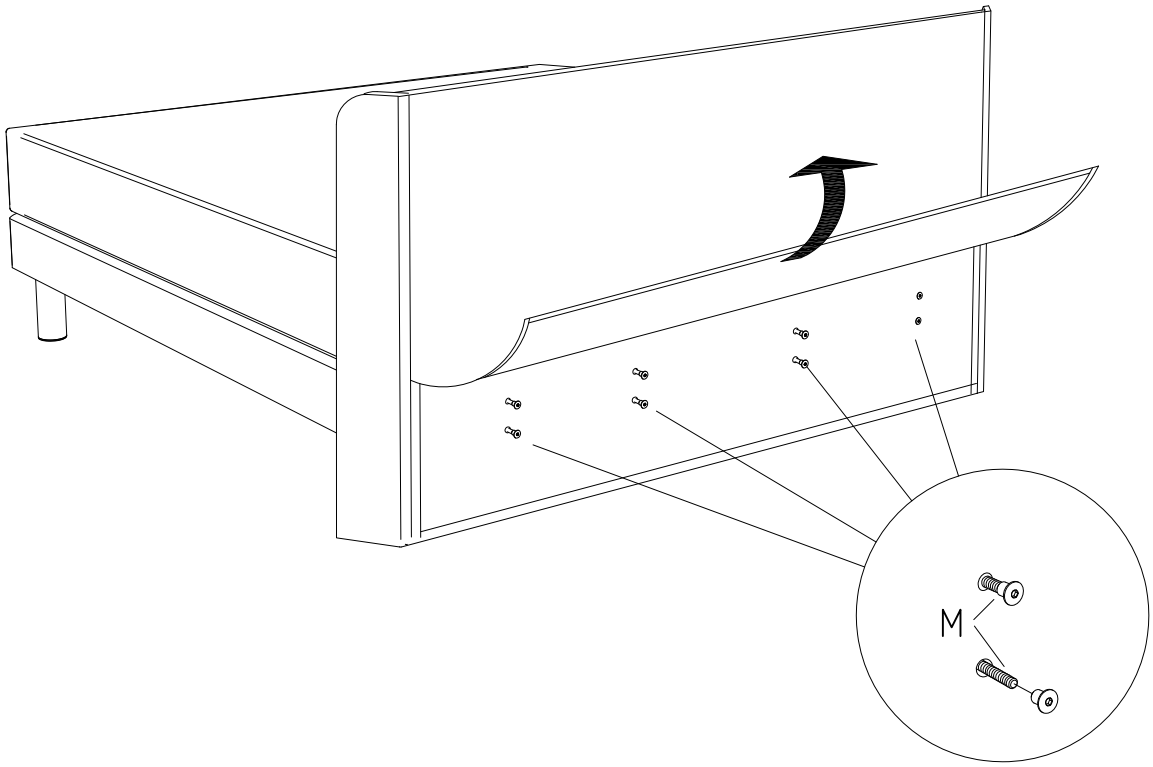

660.00786