HASENA
the dream factory

MONTAGEANLEITUNG
NOTICE DE MONTAGE
ASSEMBLY INSTRUCTION
ISTRUZIONE DI MONTAGGIO

SWISS
bed concept

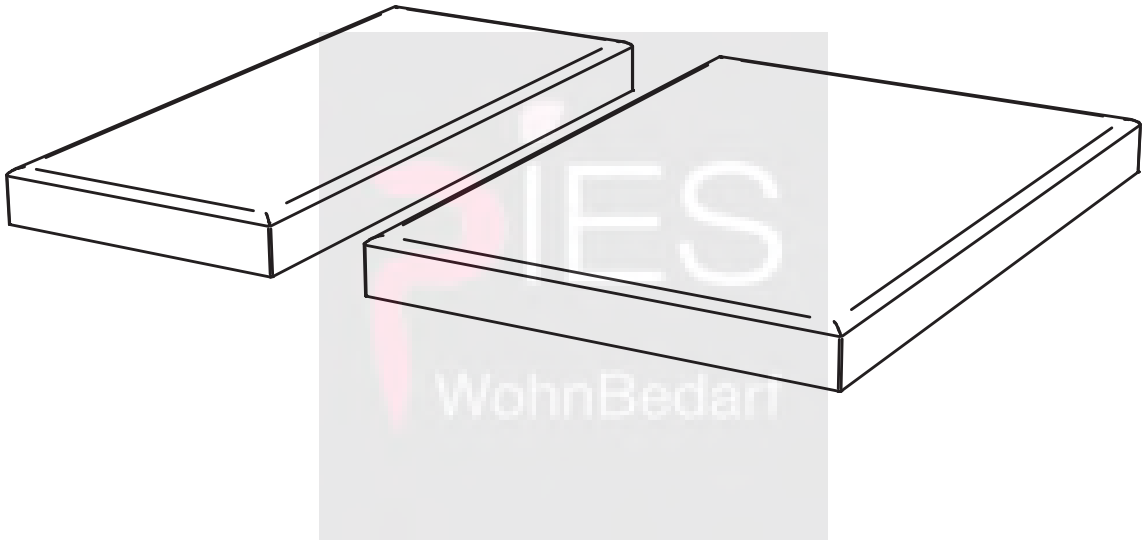

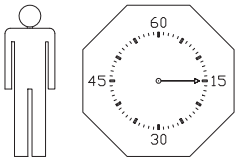

25 08 2014

660.00547

A ×1

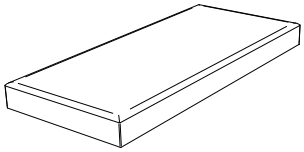

B ×1

793.305

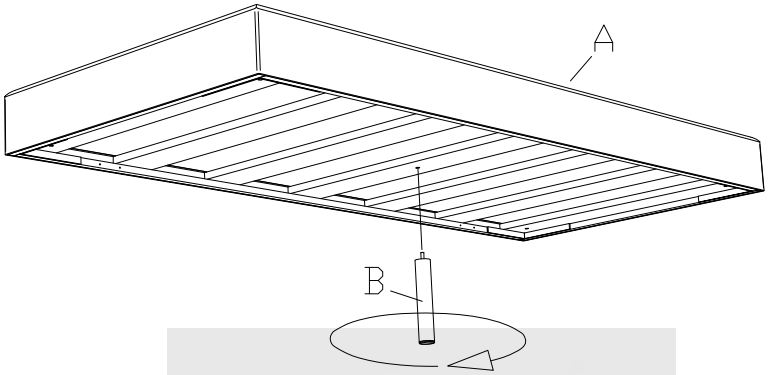

bei Breite 140cm
for width 140cm
pour la largeur 140cm
per misura 140cm

A ×1

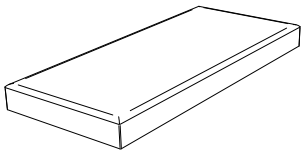

B ×2

793.305

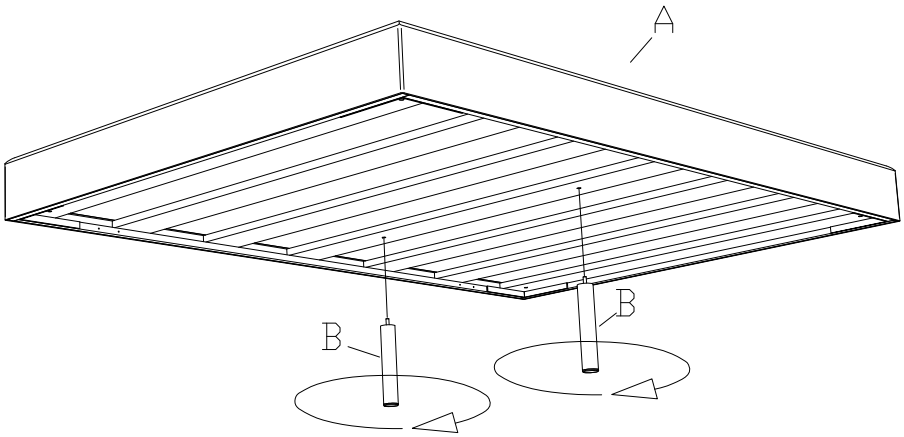

660.00547