HASENA
the dream factory

MONTAGEANLEITUNG
NOTICE DE MONTAGE
ASSEMBLY INSTRUCTION
ISTRUZIONE DI MONTAGGIO

SWISS
bed concept

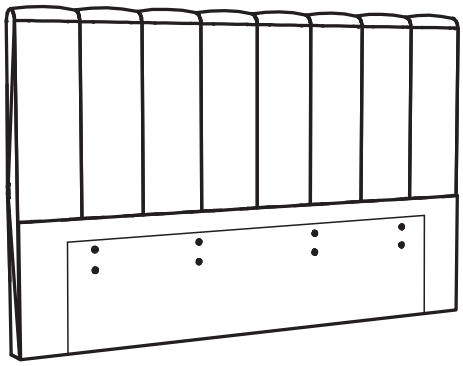

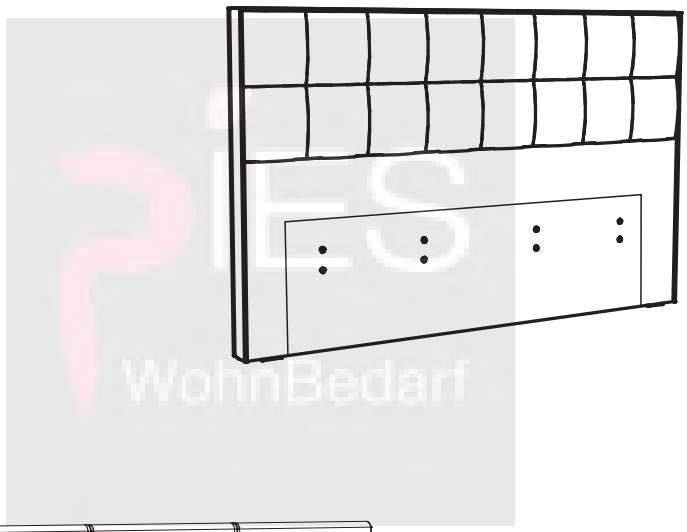

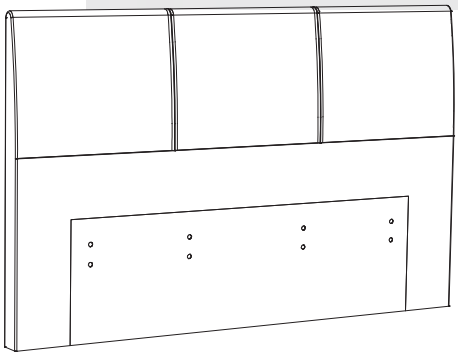

L + XL

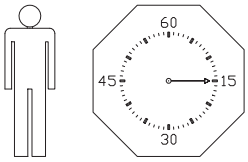

12 07 2016

660.00534

bis Breite 140cm
until width 140cm
jusq'à largeur 140cm
per misura fino a 140cm

A ×1	M ×4	N ×4	Z ×1
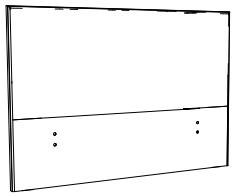	631.887	631.013	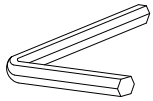 631.100

1.

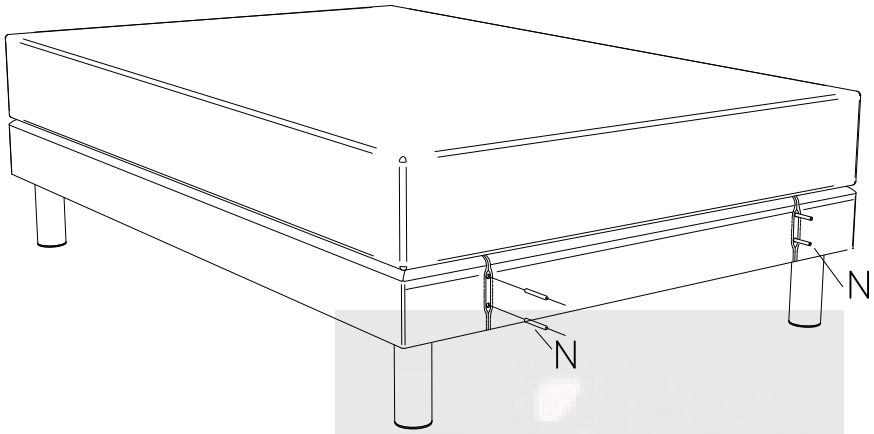

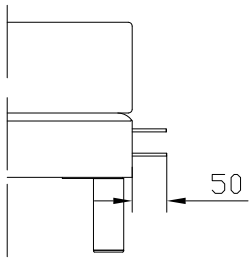

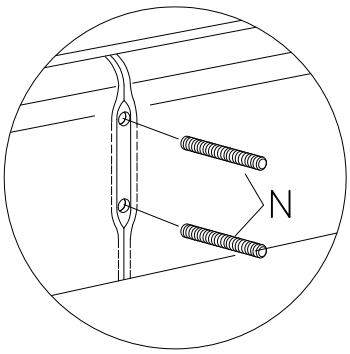

2.

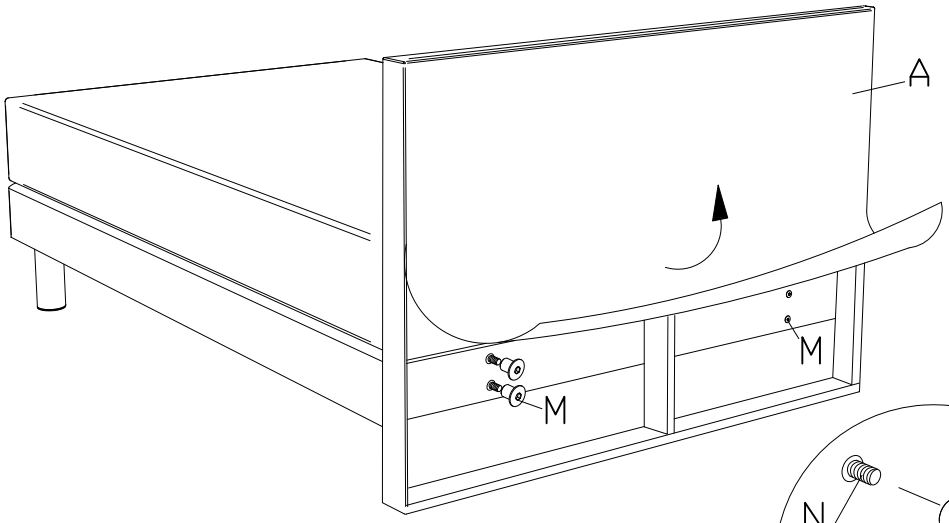

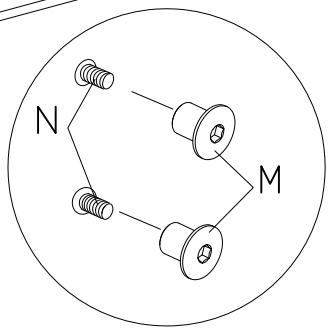

660.00534

PIES WohnBedarf

bei Breiten ab 160cm
for widths from 160cm
à partir des dimensions 160cm
della misura 160cm

A ×1	M ×8	N ×8	Z ×1
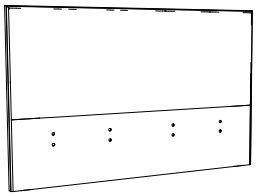	631.887	631.013	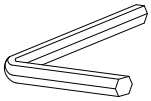 631.100

1.

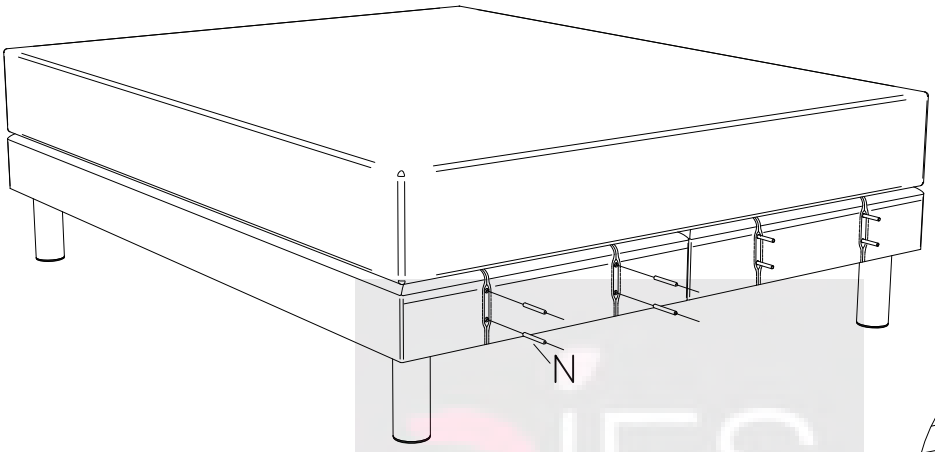

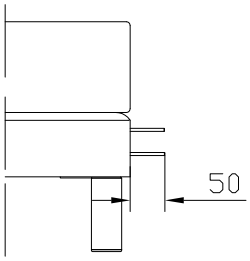

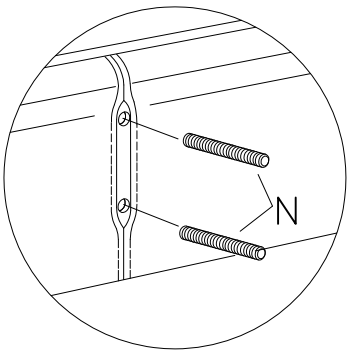

2.

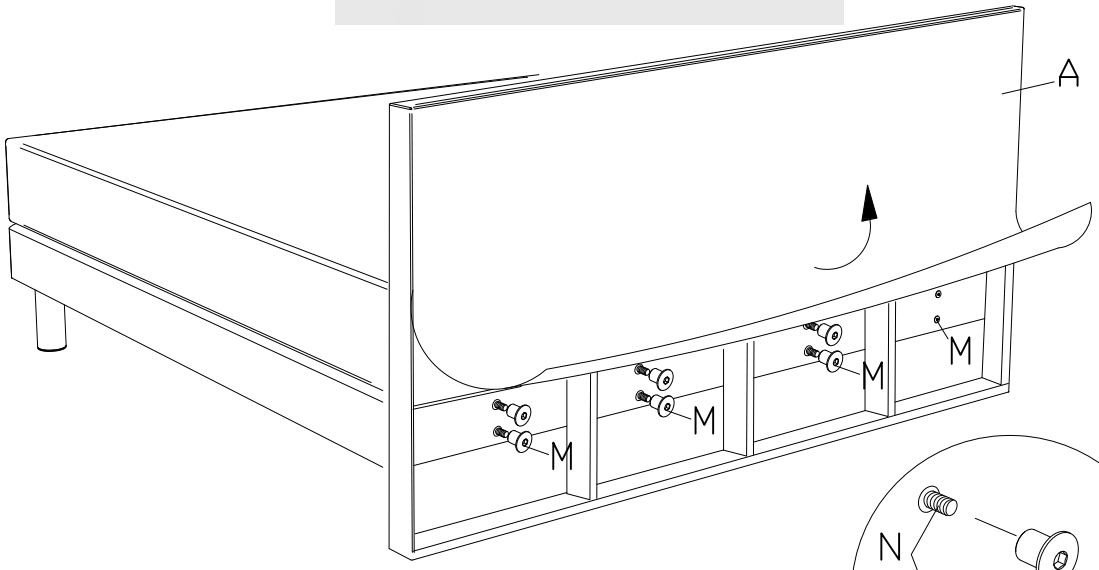

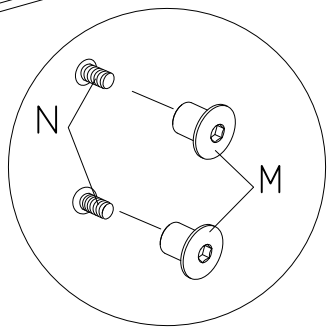

660.00534

PIES WohnBedarf