HASENA
the dream factory

MONTAGEANLEITUNG
NOTICE DE MONTAGE
ASSEMBLY INSTRUCTION
ISTRUZIONE DI MONTAGGIO

SWISS
bed concept

2

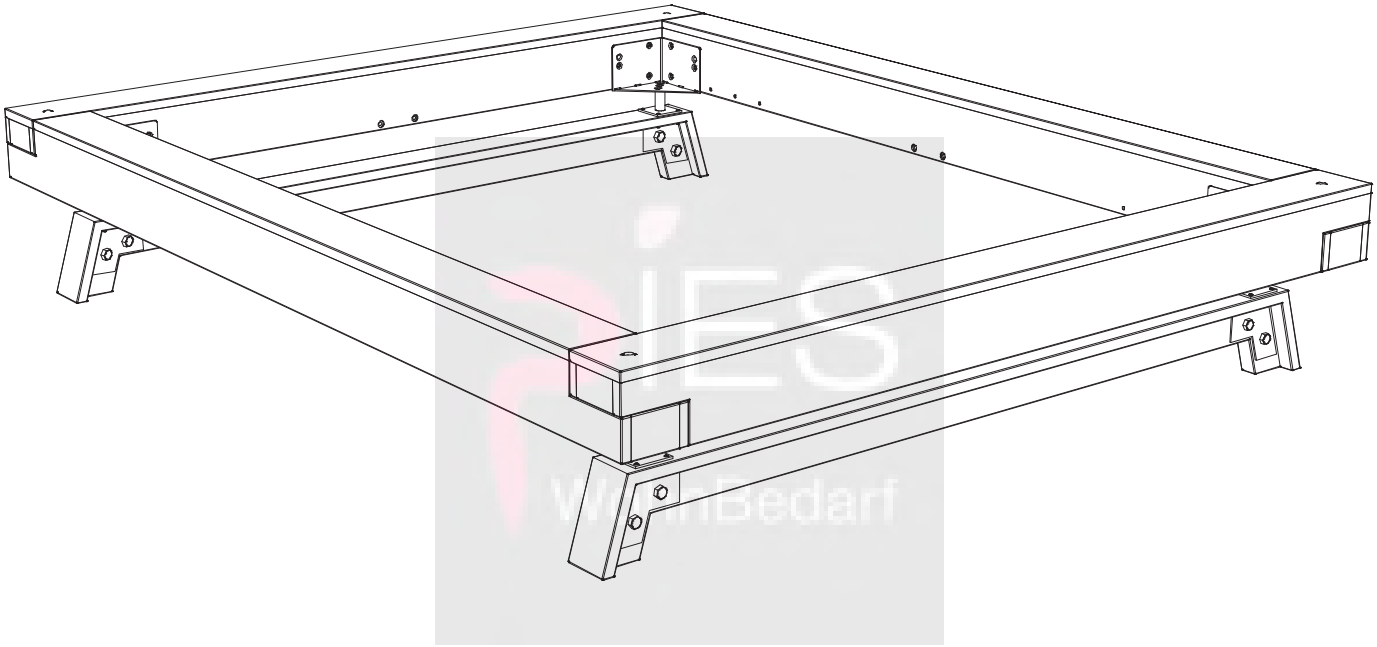

Benötigte Werkzeuge – Outils Nécessaires – Tools Required – Attrezzi Necessari

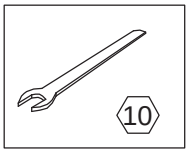

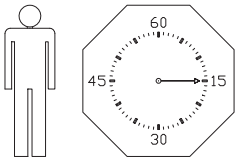

23 09 15

660.00508

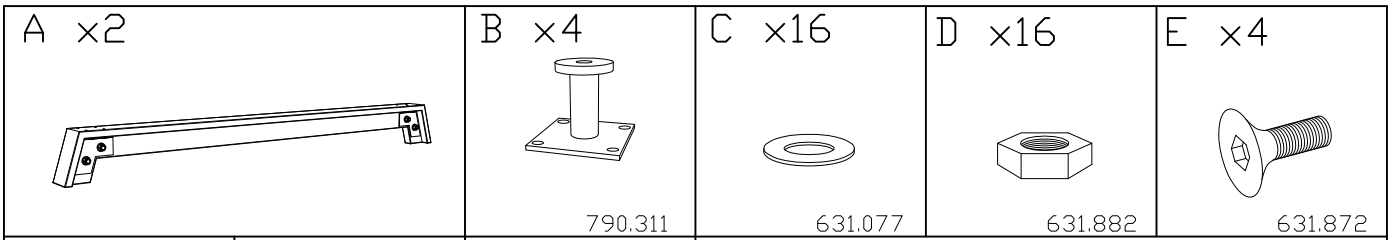

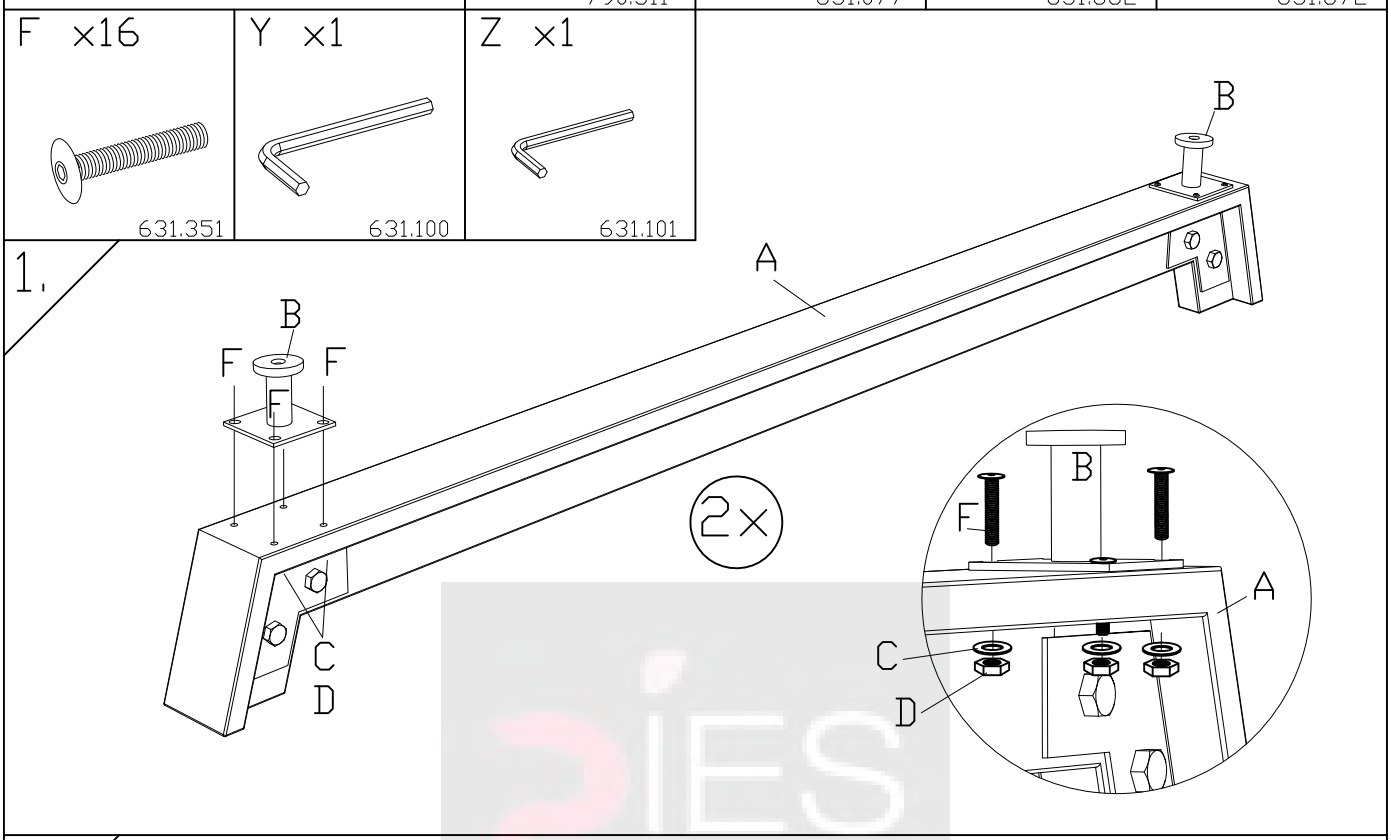

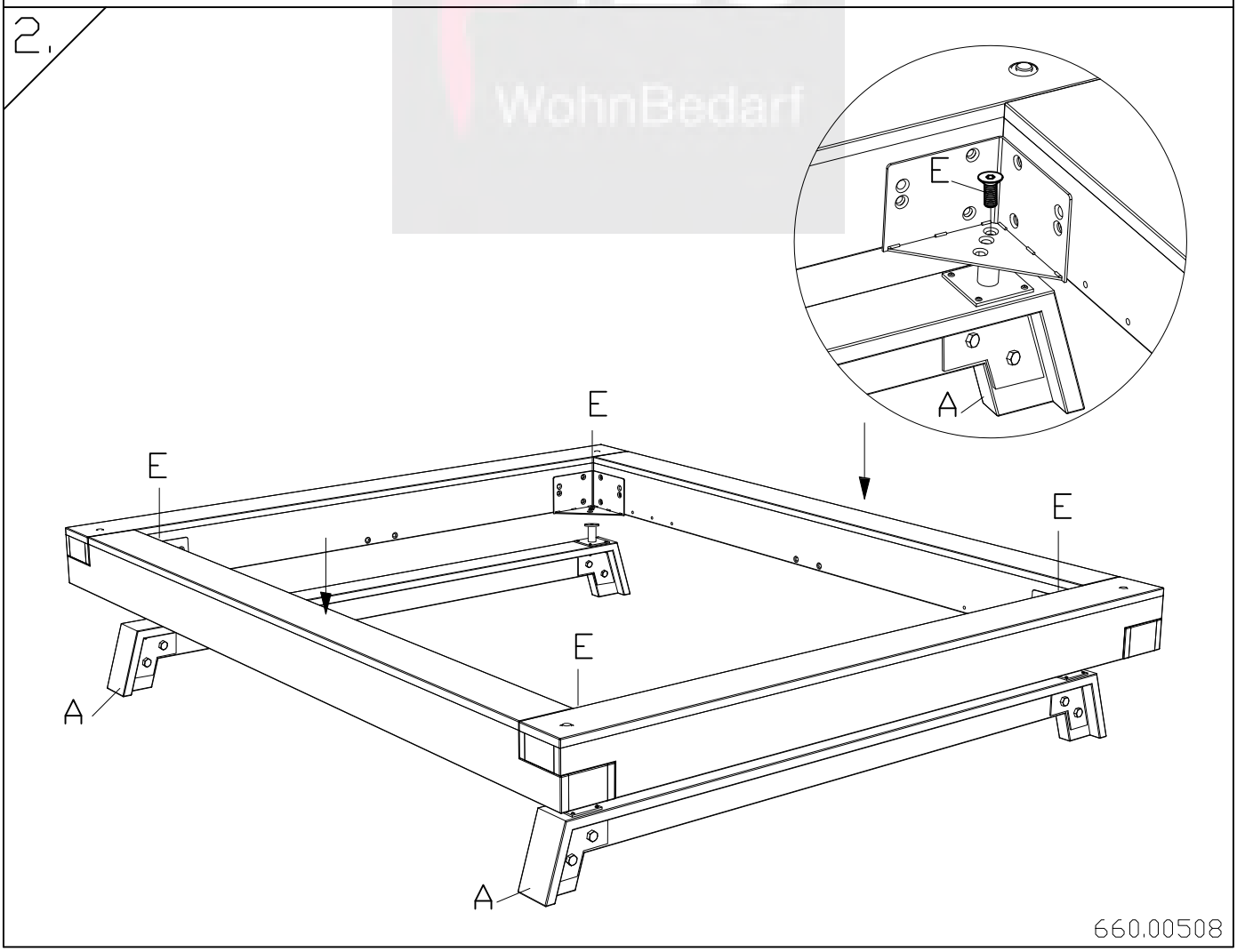

PIES WohnBedarf

zusätzlich bei Breiten ab 160cm
a partire della misura 160cm

à partir des dimensions 160cm
additional for widths from 160cm

F ×2	P ×2	Q ×2	E ×6
	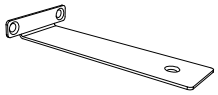		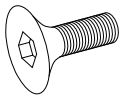
793.290	790.023	746.997	631.872

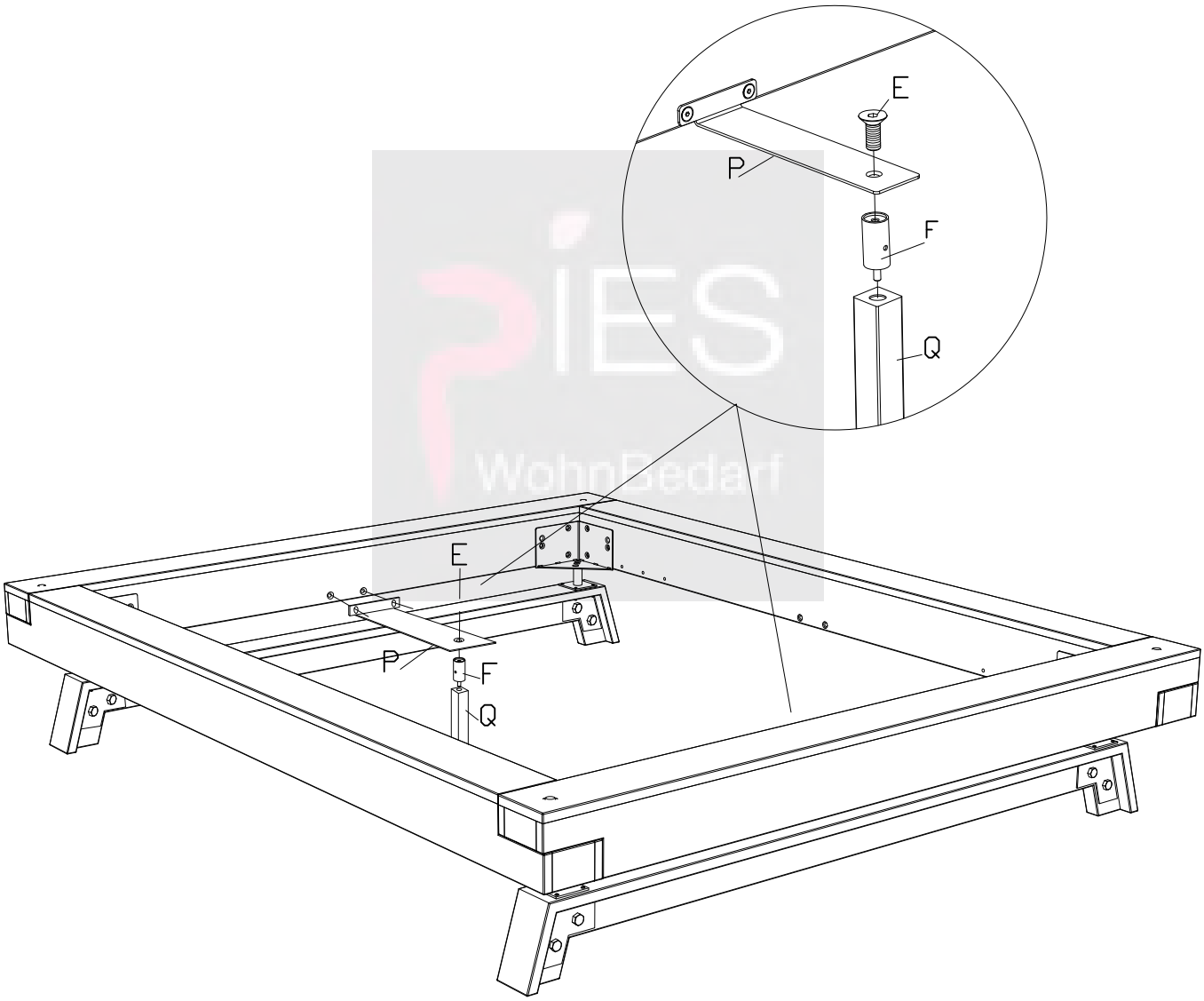

660.00508