HASENA
the dream factory

MONTAGEANLEITUNG
NOTICE DE MONTAGE
ASSEMBLY INSTRUCTION
ISTRUZIONE DI MONTAGGIO

SWISS
bed concept

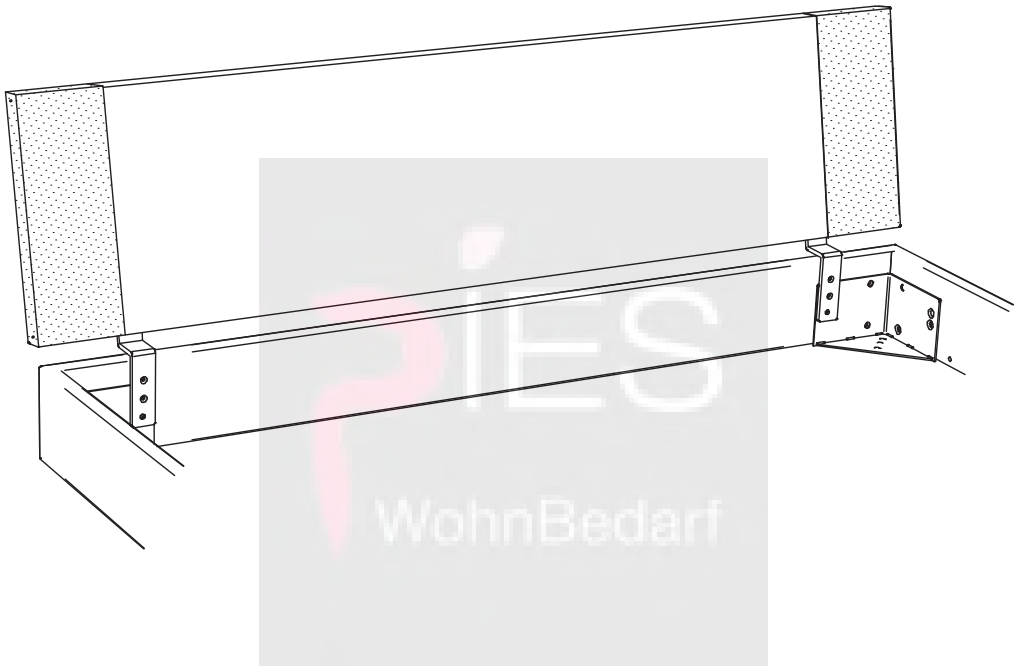

PIES WohnBedarf

Benötigte Werkzeuge - Outils nécessaires - Tools required - Attrezzi necessari

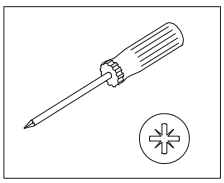

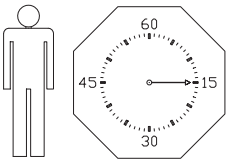

04 11 13

660.00458

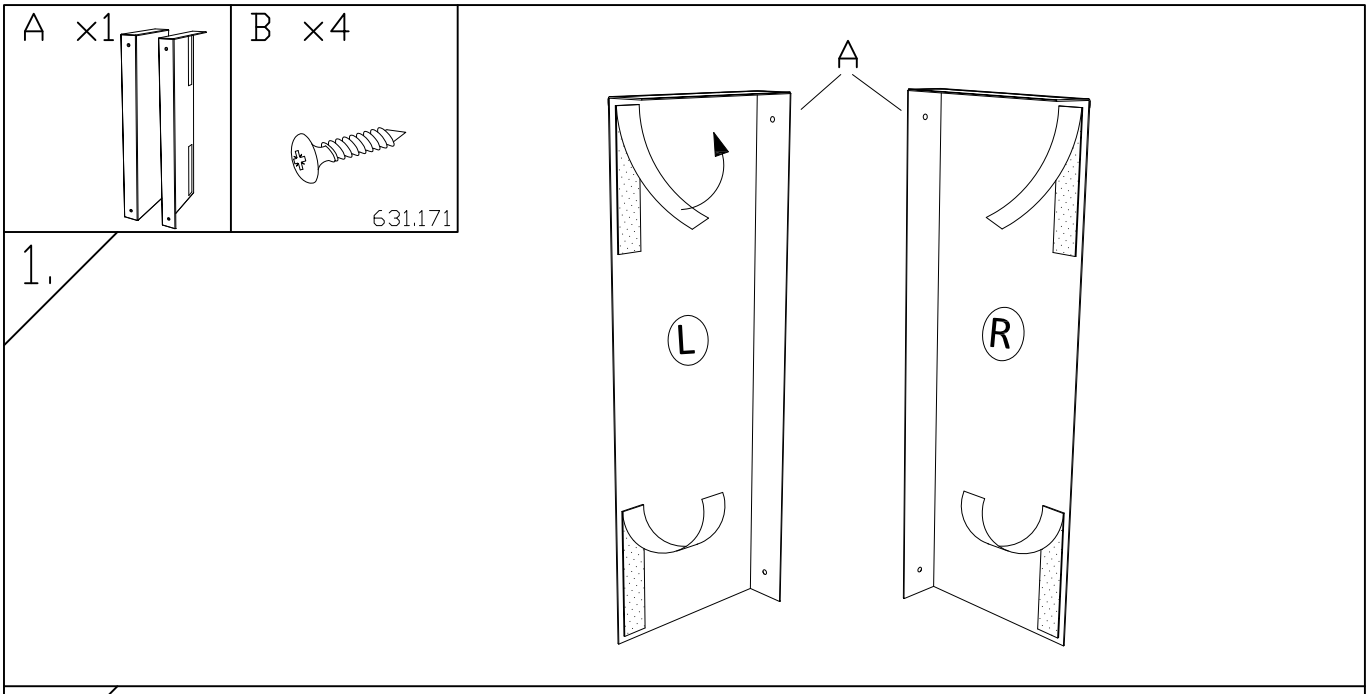
A ×1
B ×4
631.171
1.
A
L
R

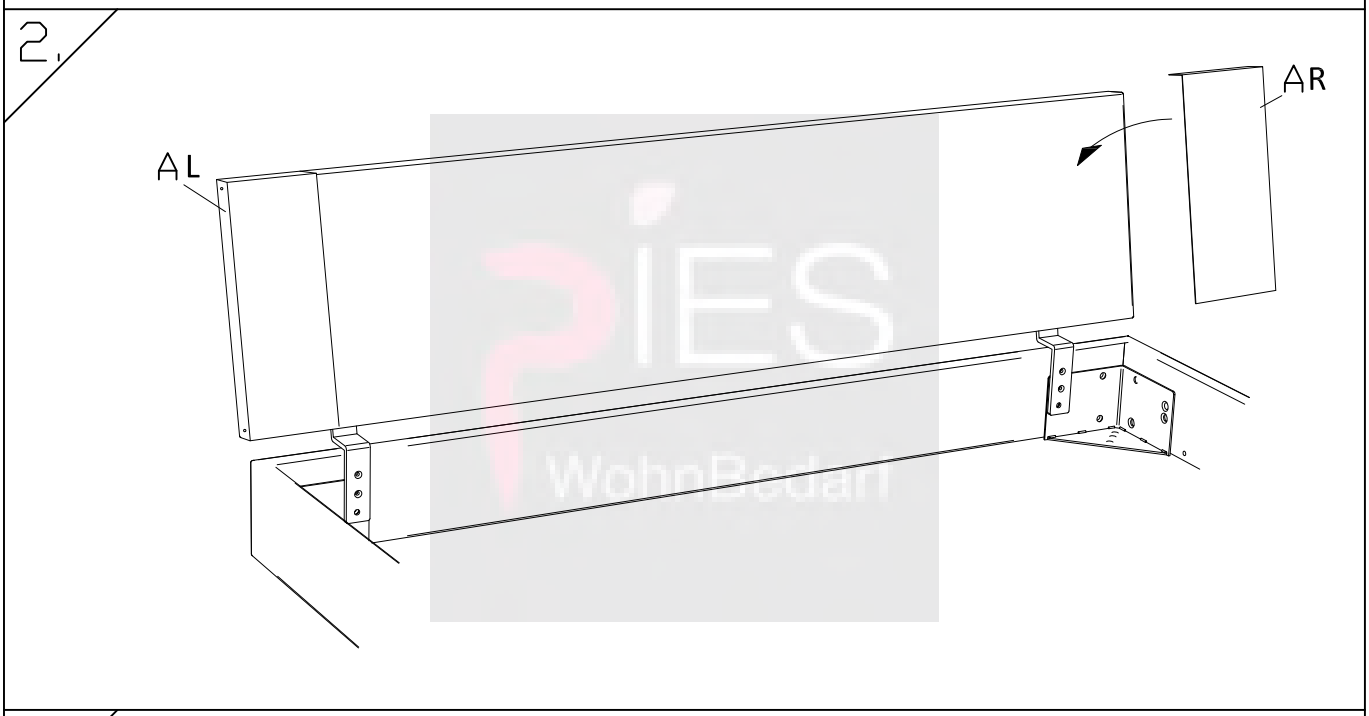
2.
AL
AR

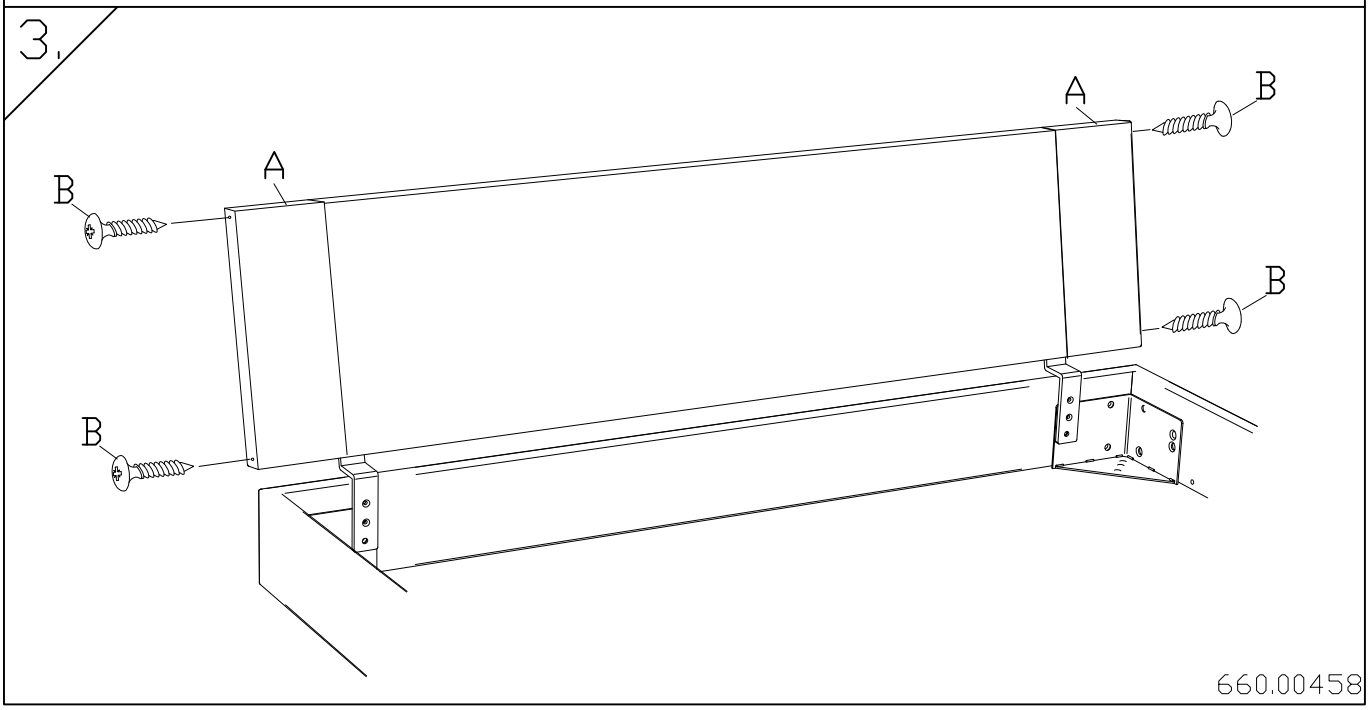
3.
A
B
A
B
B
B
660.00458