HASENA
the dream factory

MONTAGEANLEITUNG
NOTICE DE MONTAGE
ASSEMBLY INSTRUCTION
ISTRUZIONE DI MONTAGGIO

SWISS
bed concept

2

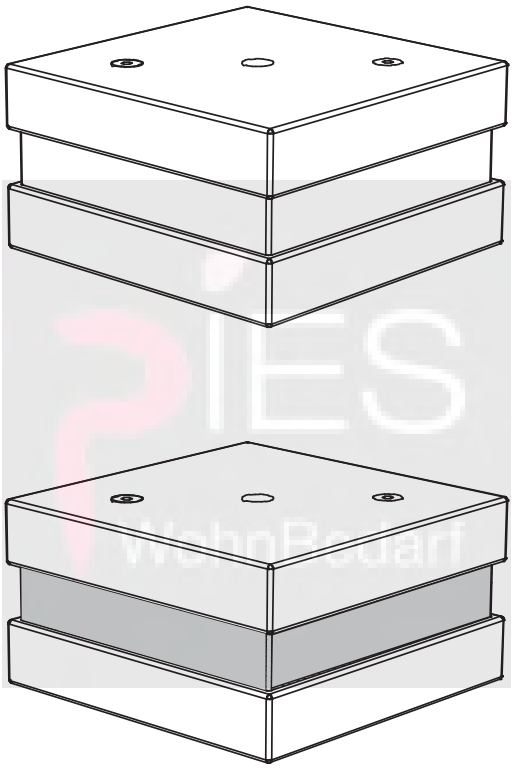

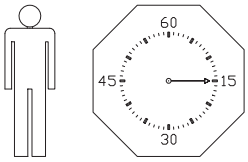

17 11 2015

660.00326

zusätzlich bei Metall Einsätze
additional for iron inserts
supplement pour inserts metalliques
in supplemento per inserto metallico

P ×4

790.083

1.

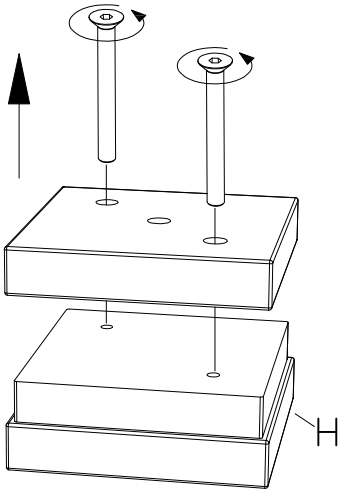

2.

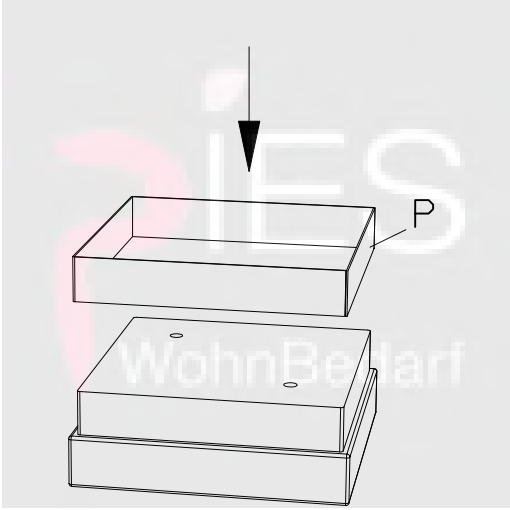

3.

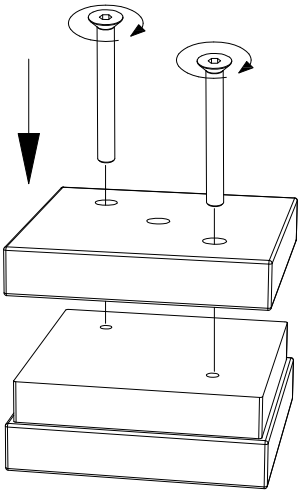

660.00326

H ×4	D ×4
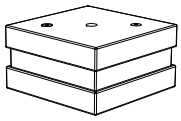 748.001	631.872

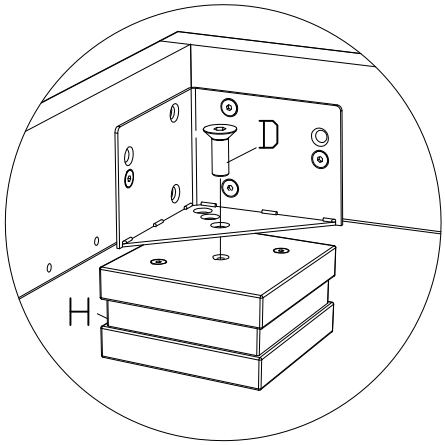

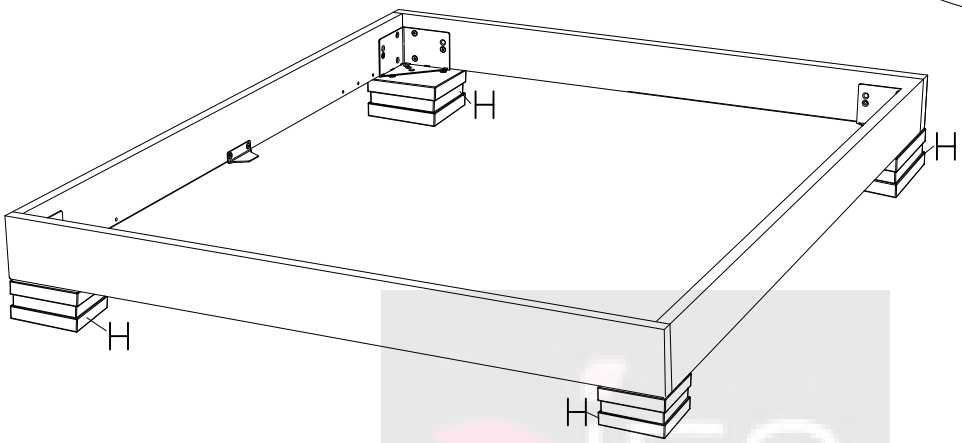

zusätzlich bei Breiten ab 160cm
additional for widths from 160cm
à partir des dimensions 160cm
a partire della misura 160cm

L ×2	×2	D ×6	M ×2
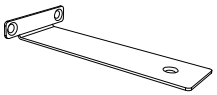 790.023		631.872	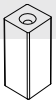 746.996

Bei Boxspring Betten entfällt dieser Montageschritt
This assembling step is not applicable by Boxspring beds.
Ignorer cette etape pour les lits Boxspring
Saltare questa fase di montaggio per I letti Boxspring

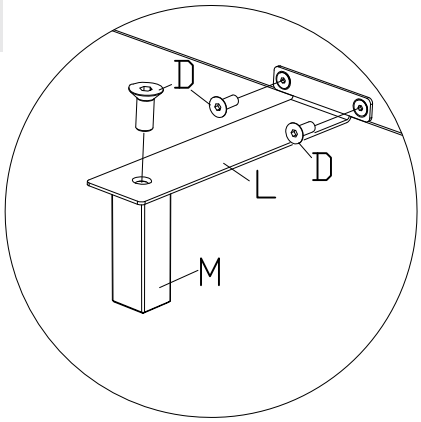

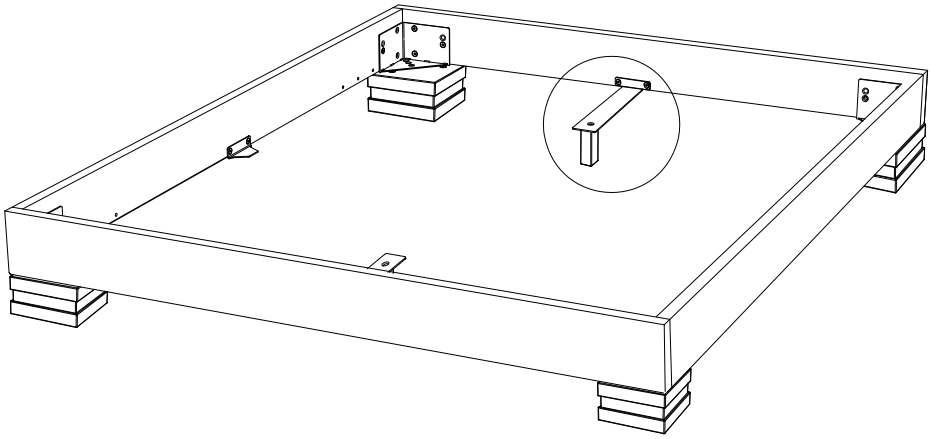

660.00326