swiss bed concept

MONTAGEANLEITUNG
NOTICE DE MONTAGE
ASSEMBLY INSTRUCTION
ISTRUZIONE DI MONTAGGIO

HASENA
the dream factory

1

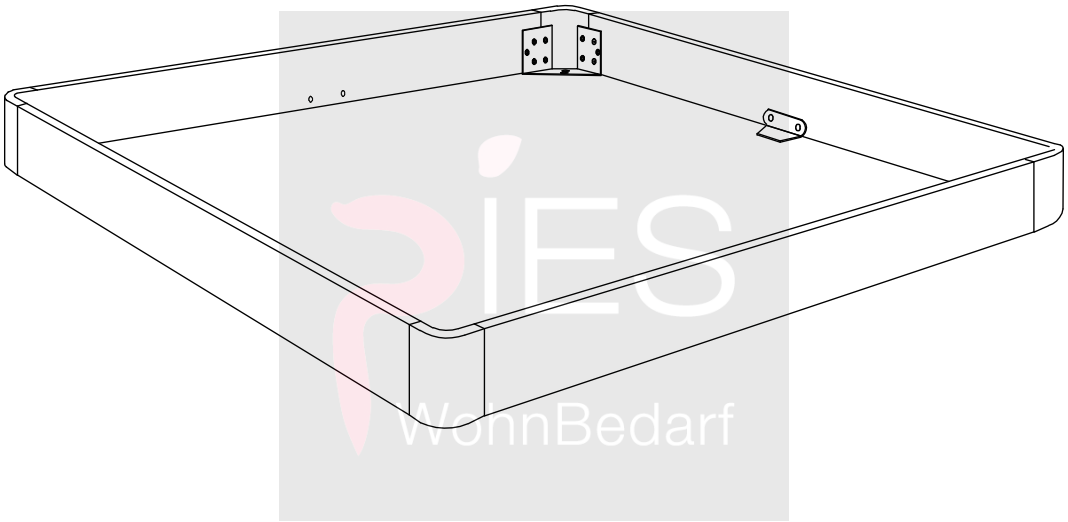

Zur Montage des Hasena-Bettes sind die Beschläge im Rahmen- und Fusspaket.
Beginnen Sie mit der Montageanleitung 1

Pour l'assemblage du lit Hasena, utiliser la visserie dans le colis du cadre et celui des pieds.
Commencez avec la notice de montage 1

To assemble the Hasena bed the fittings are in the frame- and feet package.
Start with the assembly instruction 1

Per il montaggio dei letti Hasena troverete la ferramenta nel telaio e nel pacchetto piedi.
Cominciare con l'istruzione di montaggio 1

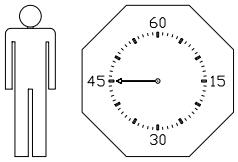

18.07.2023

660.00047

Präsentiert von Wohnbedarf Pies GmbH

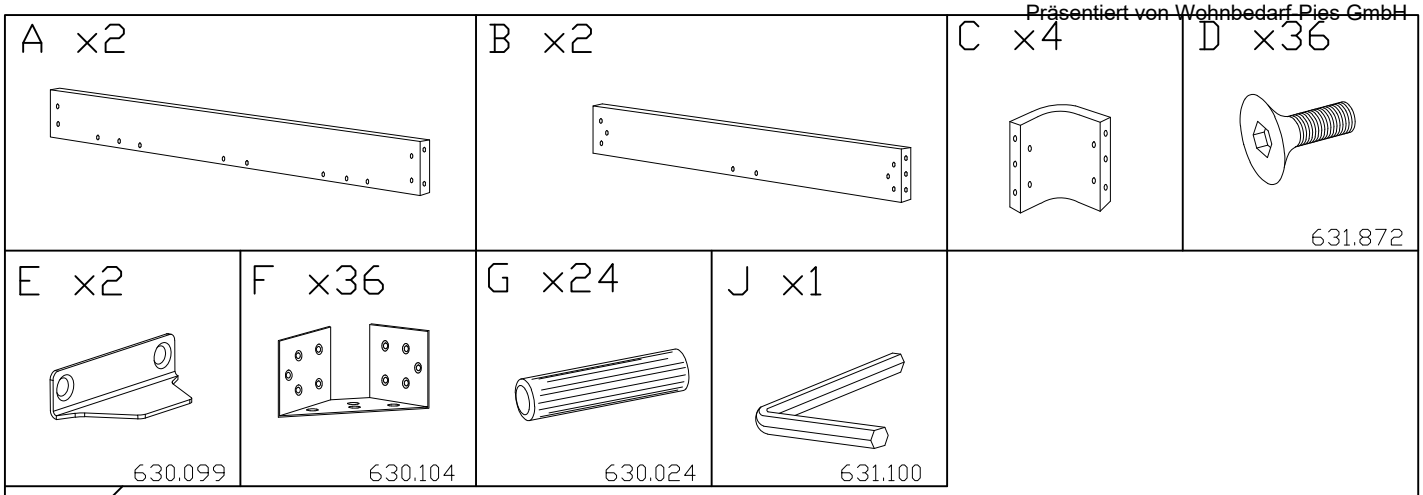

1.

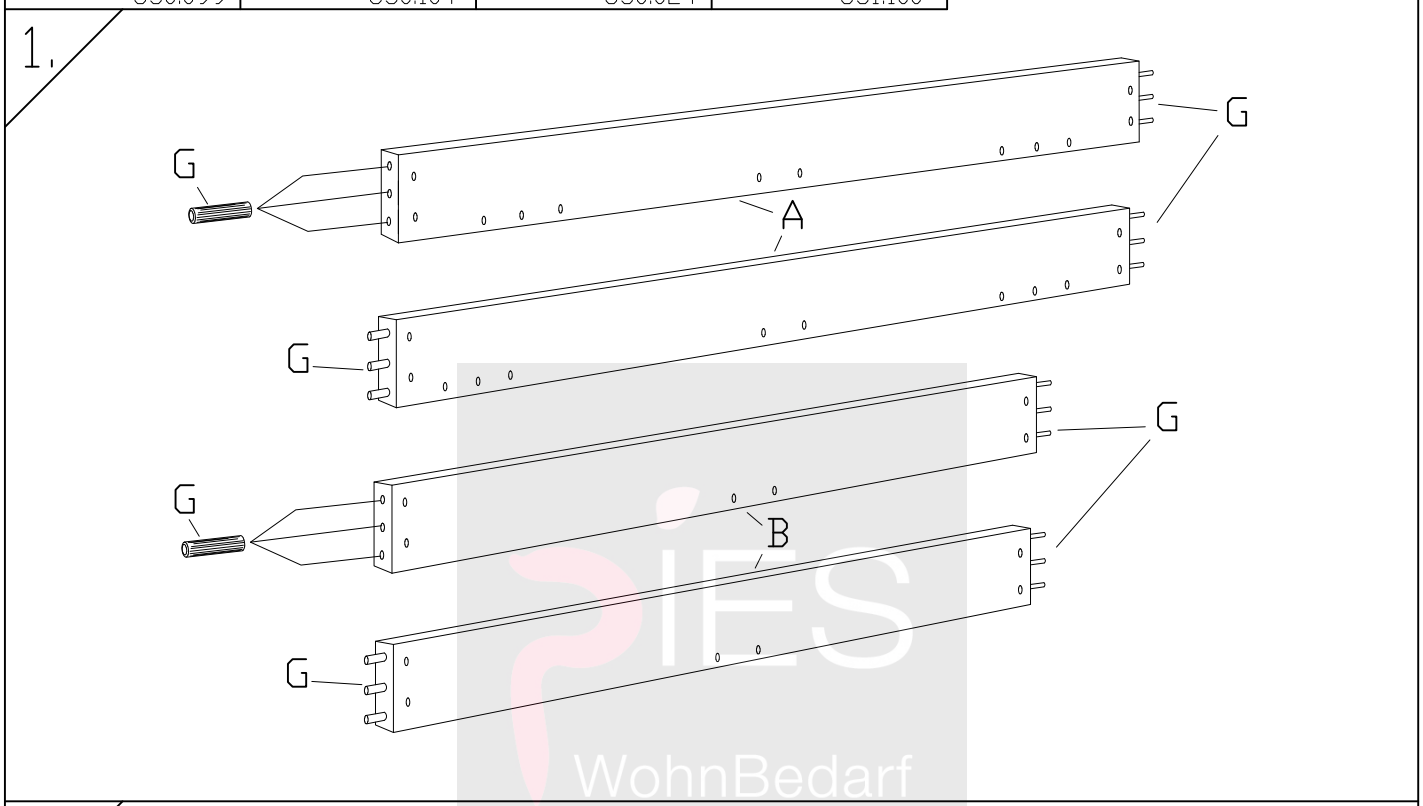

2.

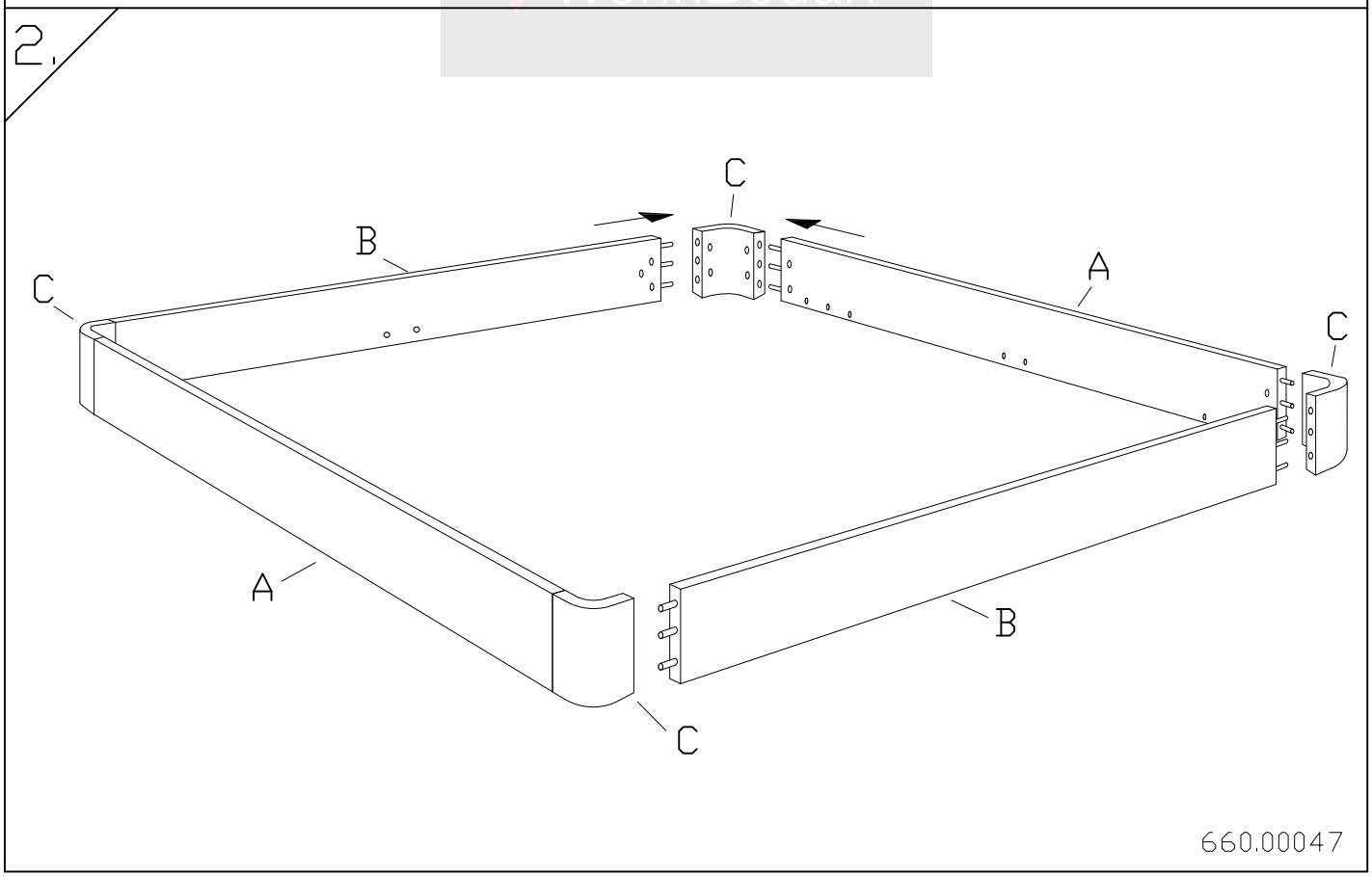

www.wohnbedarf-pies.de

3.

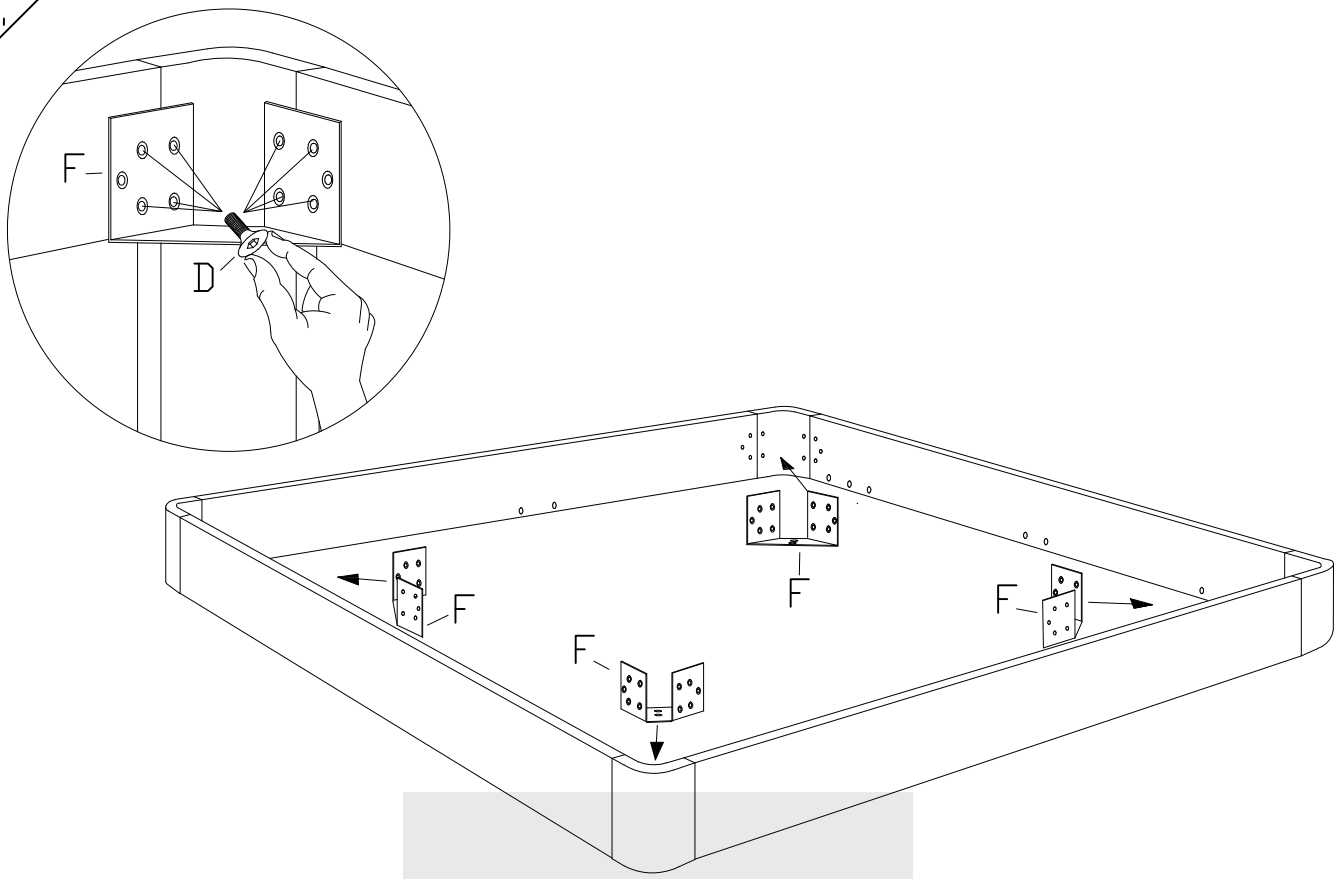

4.

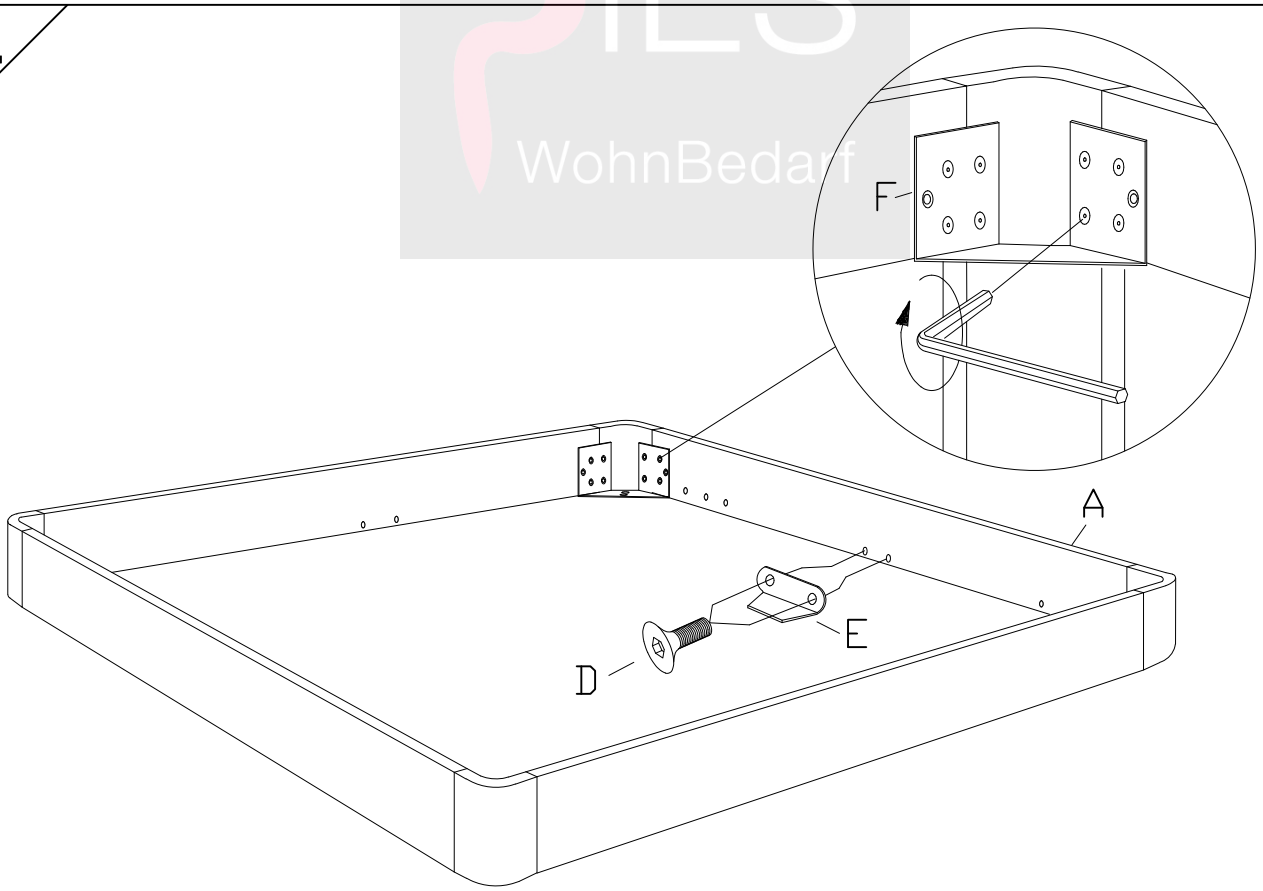

660.00047

PIES WohnBedarf